JIS B 6339 (MAS 403 BT)
A-AD und AD/B
Werkzeugaufnahmen

Toolholders

Porte-outils

Takım Tutucular

INHALTSVERZEICHNIS / INDEX — **Seite / Page**

Spannzangenfutter - Collet chuck
Mandrin à pinces - Pens başlığı **2.02**

Ausrichtbares Spannfutter - Adjustable tool holder
Tige de réglage - Hassas ayarlanabilir pens tutucu **2.06**

Kraftspannfutter - Milling chuck
Mandrin de fraisage - Bilyalı pens tutucu **2.07**

Fräseraufnahmen - End mill holder
Porte-fraises - Veldon tutucu **2.08**

Zwischenhülsen - Morse taper adapter
Douilles intermédiaires - Mors adaptörü **2.17**

Reduzierhülsen - Reduction sleeves
Douilles de réduction - Redüksiyon **2.20**

Kombi-Aufsteckfräserdorne - Combi shell mill holder
Porte-fraises à double usage pour fraises - Kombine malafa **2.21**

Quernut-Aufsteckdorne - Shell mill holder
Porte-fraises à surfacer - Alın kamalı malafa **2.24**

Aufschraubfräser - Milling cutter arbors
Axess coupeur fraisage - Vidalı takım tutucu **2.26**

Bohrfutteraufnahme - Drill chuck
Arbe pour mandrin - Mandren malafası **2.28**

NC Bohrfutter - NC Drill chuck
Mandrin de perçage - NC mandren malafası **2.29**

Gewindeschneidfutter - Quick change tapping chuck
Appareil à tarauder - Klavuz çekme başlığı **2.30**

Bohrstangenrohlinge - Boring bar blank
Barre d'alésage - Bara mili özel takım **2.32**

Kontrolldorne - Test arbors
Mandrin de contrôle - Kontrol mastarı **2.33**

Schrumpfutter - Shrink chuck
Mandrin de frettage - Isıtmalı takım tutucu **2.34**

Hydro - Dehnspannfutter - Hydraulic expansion chuck
Mandrin expansibles - Hidrolik takım tutucu **2.39**

MAS 403 BT

Werkzeugaufnahmen — JIS B 6339 (MAS 403 BT)

Toolholders

Porte-outils

Konik Şaft Ölçüleri

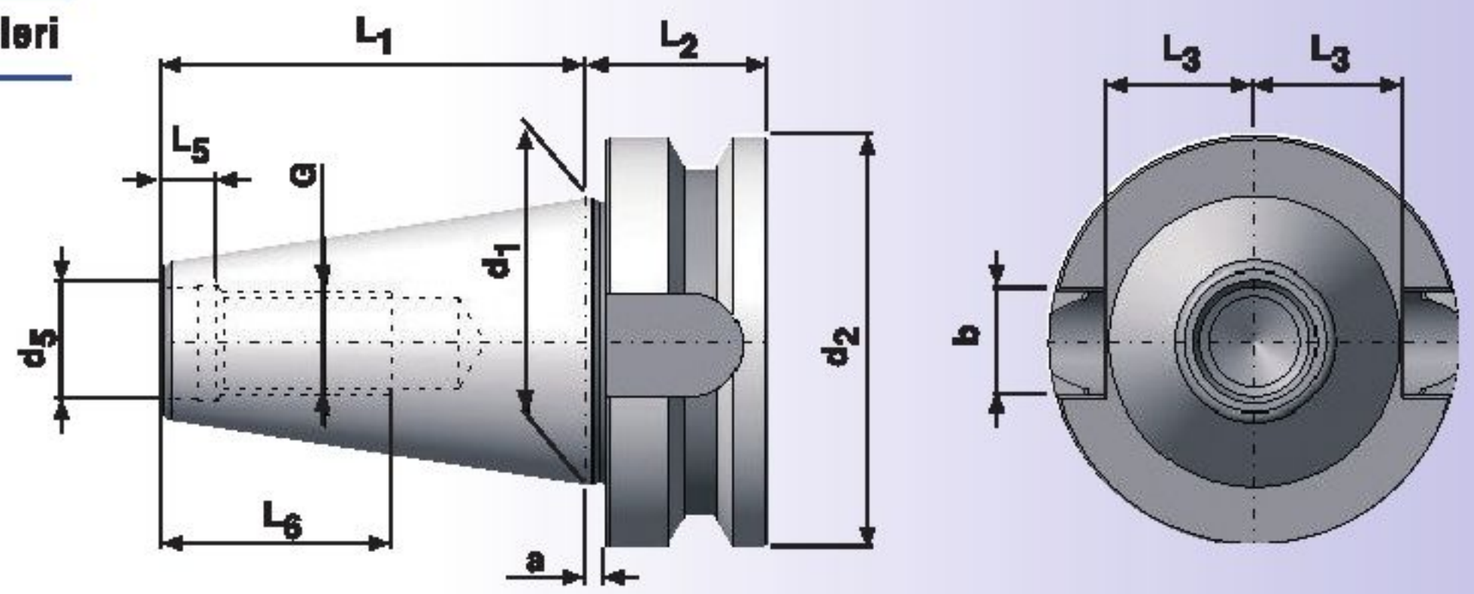

SK	d1	G	d5	d2	a	L1	L2	L3	L5	L6	E1	b	D9
30	31,75	M12	12,5	46	2	48,4	22	16,3	7,0	24	-	16,1	-
40	44,45	M16	17,0	63	2	65,4	27	22,6	9,0	32	27	16,1	M4
50	69,85	M24	25,0	100	3	101,8	38	35,4	13,0	47	42	25,7	M6

Mit innerer Kühlmittelzufuhr — JIS B 6339 (MAS 403 BT) AD/B

With internal coolant

Avec alimentation de liquide de refroidissement interne

Merkezde ve Flanşta su delikleri vardır

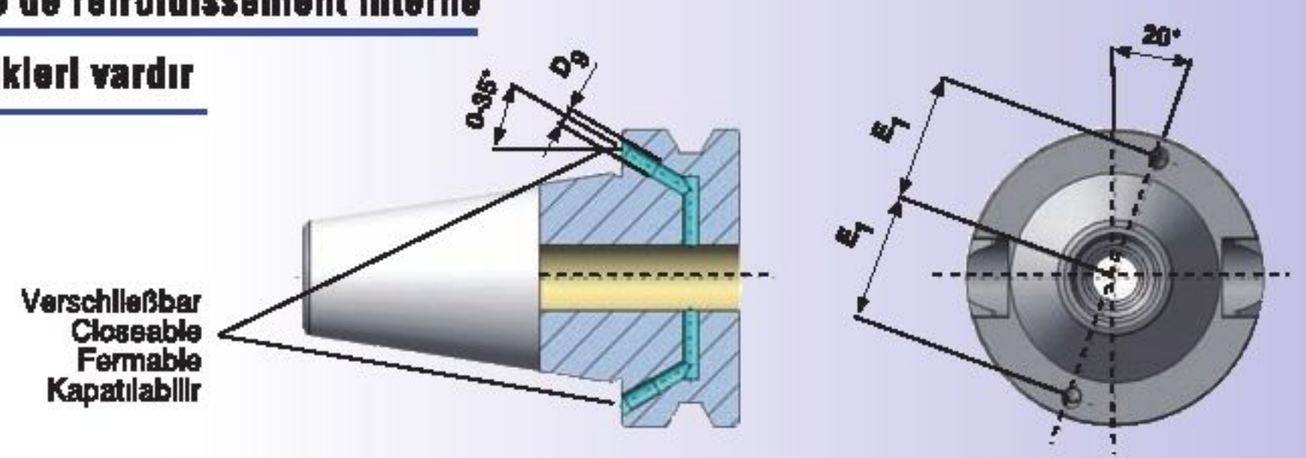

Werkstoff : Legierter Einsatzstahl mit einer Zugfestigkeit im Kern von min. 950 N/mm²

Ausführung : Einsatzgehärtet HRC 58 ± 2 Härtetiefe 0,6 mm + 0,2 mm, brüniert

Genauigkeit : Kegelwinkel-Toleranzqualität AT 3 nach DIN 2080
Oberflächenrauigkeit des Kegels max. 0,001 mm

Material : Case hardened steel, tensile strength in the core min. 950 N/mm²

Execution : Case hardened HRC 58 ± 2 Depth of case 0,6 mm + 0,2 mm, black-finish

Accuracy : Cone angle AT 3 according DIN 2080
Surface roughness of cone max. 0,001 mm

Matière : Châssis d'allié en acier de cémentation. Résistance à la traction dans le noyau de min 950 N/mm²

Exécution : Cementé HRC 58 ± 2 Epaisseur de cémentation 0,6 mm + 0,2 mm
Bruni

Précision : Qualité de finition pour l'angle des cône AT 3 suivant DIN 2080
Rugosité en surface du cône = max 0,001 mm

Malzeme : Alaşımlı semente çeliği çekme mukavemeti min. 950 N/mm²

Teknik özelliği : Sertlik HRC 58 ± 2 sertlik derinliği 0,6 mm + 0,2 mm, karartılmış

Hassasiyeti : Konik açı tolerans kalitesi DIN 2080 normuna göre AT 3
Konik yüzey kalitesi max. 0,001 mm

Spannfutter DIN 6391 für Spannzangen DIN 6388 — JIS B 6339 (MAS 403 BT) AD

Collet chucks DIN 6391 for Collets DIN 6388

Mandrin à pinces DIN 6391 pour pinces DIN 6388

Pens başlığı DIN 6391 Pens DIN 6388

FORM AD

G 6.3
15.000
min⁻¹

Bestell-Nr. / Order Nr. / Référence / Sipariş Nr.	SK	Spannbereich / Capacity / Capacité / Kapasite	A	D	Euro
305.01.16	BT 30	2 - 16	60	43	
305.01.25	BT 30	2 - 25	80	60	
405.01.16	BT 40	2 - 16	70	43	
405.01.25	BT 40	2 - 25	70	60	
405.01.32	BT 40	3 - 32	90	72	
505.01.25	BT 50	2 - 25	85	60	
505.01.32	BT 50	3 - 32	90	72	

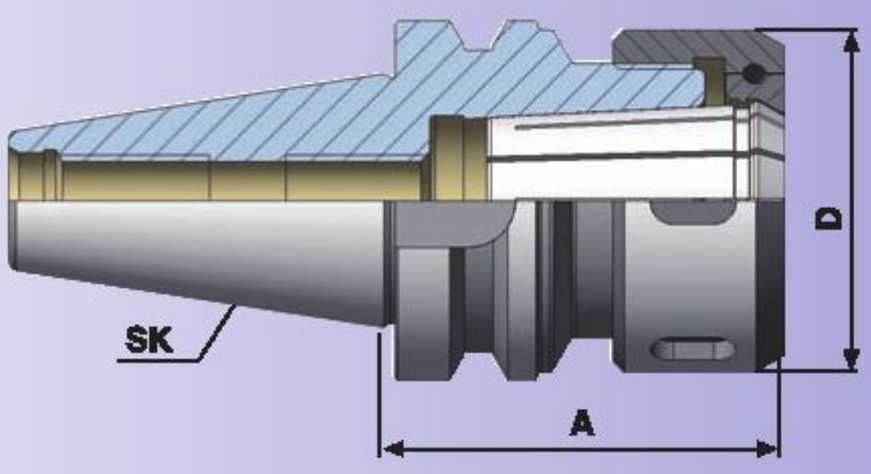

Zubehör / Accessories / Accessoires / Yedekler

Spannzangen DIN 6388 B
Collets DIN 6388 Form B
Pinces de serrage DIN 6388, forme B
Pens DIN 6388 B Formu

Hakenschlüssel DIN 1810 A
Wrench DIN 1810 A
Clé à ergot DIN 1810 A
E tipi ay anahtar DIN 1810 A

Spannmutter OZ DIN 6388
Clamping nuts OZ DIN 6388
Écrou de serrage OZ DIN 6388
Pens kapağı OZ DIN 6388

Spannfutter DIN 6391 für Spannzangen DIN 6388 — JIS B 6339 (MAS 403 BT) AD/B

Collet chucks DIN 6391 for Collets DIN 6388

Mandrin à pinces DIN 6391 pour pinces DIN 6388

Pens başlığı DIN 6391 Pens DIN 6388

FORM AD/B

Bestell-Nr. Order Nr. Référence Sipariş Nr.	SK	Spannbereich Capacity Capacité Kapasite	A	D	Euro
406.01.16	BT 40	2 - 16	70	43	
406.01.25	BT 40	2 - 25	70	60	
406.01.32	BT 40	3 - 32	90	72	

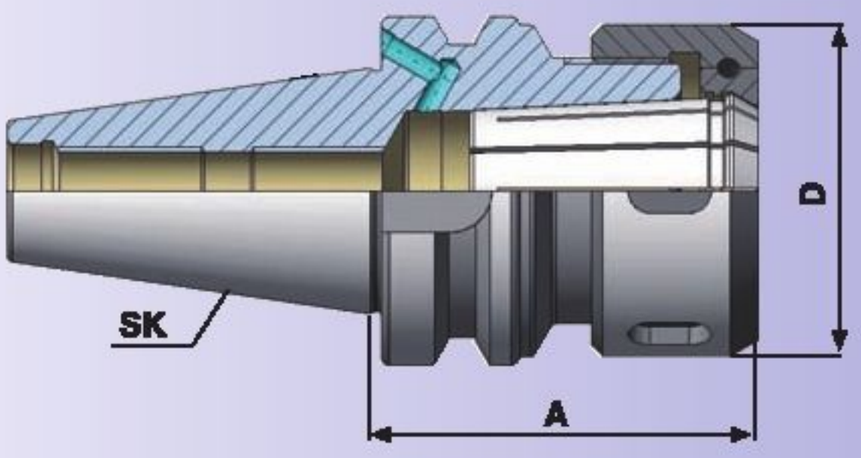

Zubehör / Accessories / Accessoires / Yedekler

Spannzangen DIN 6388 B
Collets DIN 6388 Form B
Pinces de serrage DIN 6388, forme B
Pens DIN 6388 B Formu

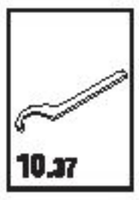

Hakenschlüssel DIN 1810 A
Wrench DIN 1810 A
Clé à ergot DIN 1810 A
E tipl ay anahtar DIN 1810 A

Spannmutter OZ DIN 6388
Clamping nuts OZ DIN 6388
Écrou de serrage OZ DIN 6388
Pens kapağı OZ DIN 6388

Spannfutter für Spannzangen DIN 6499 ER — JIS B 6339 (MAS 403 BT) AD

Collet chucks for Collets DIN 6499 ER

Mandrin à pinces pour pinces DIN 6499 ER

Pens başlığı DIN 6499 ER tipi

FORM AD

G 6.3
15.000
min-1

Bestell-Nr. Order Nr. Référence Sipariş Nr.	SK	Spannbereich Capacity Capacité Kapasite	A	D	Euro
305.02.10	BT 30	ER16 1 - 10	70	32	
305.02.10.1	BT 30	ER16 1 - 10	100	32	
305.02.16	BT 30	ER25 2 - 16	70	42	
305.02.20	BT 30	ER32 2 - 20	70	50	
305.02.26	BT 30	ER40 3 - 26	70	63	
405.02.10	BT 40	ER16 1 - 10	63	32	
405.02.10.1	BT 40	ER16 1 - 10	100	32	
405.02.10.2	BT 40	ER16 1 - 10	160	32	
405.02.16	BT 40	ER25 2 - 16	60	42	
405.02.20	BT 40	ER32 2 - 20	70	50	
405.02.20.1	BT 40	ER32 2 - 20	100	50	
405.02.26	BT 40	ER40 3 - 26	80	63	
505.02.16	BT 50	ER25 2 - 16	70	42	
505.02.20	BT 50	ER32 2 - 20	70	50	
505.02.26	BT 50	ER40 3 - 26	80	63	

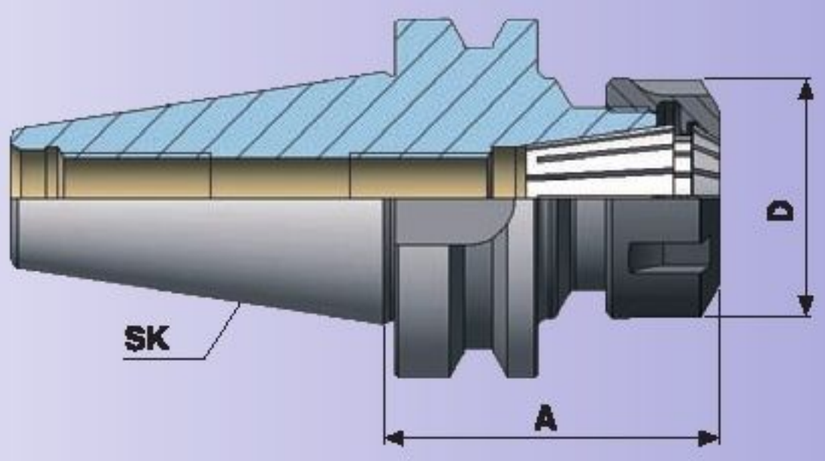

INFO

Technische Daten	11.01
Technical Data	11.01
Donées Techniques	11.01
Teknik Bilgi	11.01

Zubehör / Accessories / Accessoires / Yedekler

Spannzangen System ER DIN 6499
Collets System ER DIN 6499
Pinces de serrage System ER DIN 6499
Pens ER tipi DIN 6499

Spannschlüssel für ER
Wrench ER
Clé de serrage ER
ER tipi anahtar

Spannmutter ER DIN 6499
Clamping nuts ER DIN 6499
Écrou de serrage ER DIN 6499
Pens kapağı ER DIN 6499

Spannfutter für Spannzangen DIN 6499 ER

JIS B 6339 (MAS 403 BT) AD/B

Collet chucks for Collets DIN 6499 ER

Mandrin à pinces pour pinces DIN 6499 ER

Pens başlığı DIN 6499 ER tipi

FORM AD/B

G 6.3
15.000 min⁻¹

Bestell-Nr. Order Nr. Référence Sipariş Nr.	SK	Spannbereich Capacity Capacité Kapasite	A	D	Euro
406.02.10	BT 40	ER16 1 - 10	63	32	
406.02.10.1	BT 40	ER16 1 - 10	100	32	
406.02.10.2	BT 40	ER16 1 - 10	160	32	
NEW 406.02.10.3	BT 40	ER16 1 - 10	200	32	
406.02.16	BT 40	ER25 2 - 16	60	42	
406.02.16.1	BT 40	ER25 2 - 16	100	42	
406.02.16.2	BT 40	ER25 2 - 16	160	42	
NEW 406.02.16.3	BT 40	ER25 2 - 16	200	42	
406.02.20	BT 40	ER32 2 - 20	70	50	
406.02.20.1	BT 40	ER32 2 - 20	100	50	
406.02.20.2	BT 40	ER32 2 - 20	160	50	
NEW 406.02.20.3	BT 40	ER32 2 - 20	200	50	
406.02.26	BT 40	ER40 3 - 26	80	63	
406.02.26.1	BT 40	ER40 3 - 26	100	63	
406.02.26.2	BT 40	ER40 3 - 26	160	63	
NEW 406.02.26.3	BT 40	ER40 3 - 26	200	63	
506.02.10	BT 50	ER16 1 - 10	70	32	
506.02.10.1	BT 50	ER16 1 - 10	100	32	
506.02.10.2	BT 50	ER16 1 - 10	160	32	
NEW 506.02.10.3	BT 50	ER16 1 - 10	200	32	
506.02.16	BT 50	ER25 2 - 16	70	42	
506.02.16.1	BT 50	ER25 2 - 16	100	42	
506.02.16.2	BT 50	ER25 2 - 16	160	42	
NEW 506.02.16.3	BT 50	ER25 2 - 16	200	42	
506.02.20	BT 50	ER32 2 - 20	70	50	
506.02.20.1	BT 50	ER32 2 - 20	100	50	
506.02.20.2	BT 50	ER32 2 - 20	160	50	
NEW 506.02.20.3	BT 50	ER32 2 - 20	200	50	
506.02.26	BT 50	ER40 3 - 26	80	63	
506.02.26.1	BT 50	ER40 3 - 26	100	63	
506.02.26.2	BT 50	ER40 3 - 26	160	63	
NEW 506.02.26.3	BT 50	ER40 3 - 26	200	63	

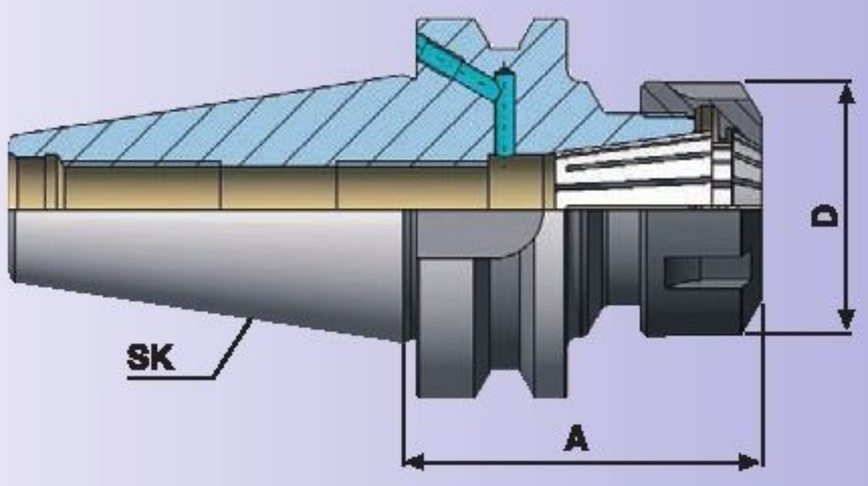

Zubehör / Accessories
Accessoires / Yedekler

10.05-10.11

Spannzangen System ER DIN 6499
Collets System ER DIN 6499
Pinces de serrage System ER DIN 6499
Pens ER tipi DIN 6499

10.37

Spannschlüssel für ER
Wrench ER
Clé de serrage ER
ER tipi anahtar

10.15-10.17

Spannmutter ER DIN 6499
Clamping nuts ER DIN 6499
Écrou de serrage ER DIN 6499
Pens kapağı ER DIN 6499

INFO

Technische Daten	11.01
Technical Data	11.01
Données Techniques	11.01
Teknik Bilgi	11.01

Spannfutter für Spannzangen DIN 6499 ER — JIS B 6339 (MAS 403 BT) AD/B

Collet chucks for Collets DIN 6499 ER

Mandrin à pinces pour pinces DIN 6499 ER

Pens başlığı DIN 6499 ER tipi

FORM AD/B

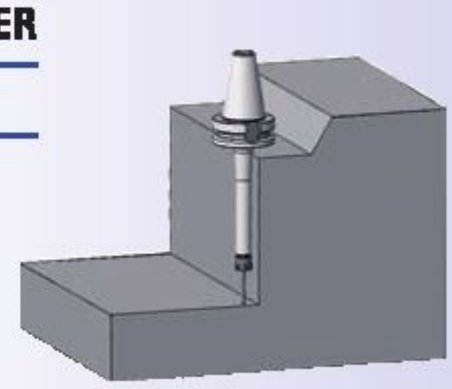

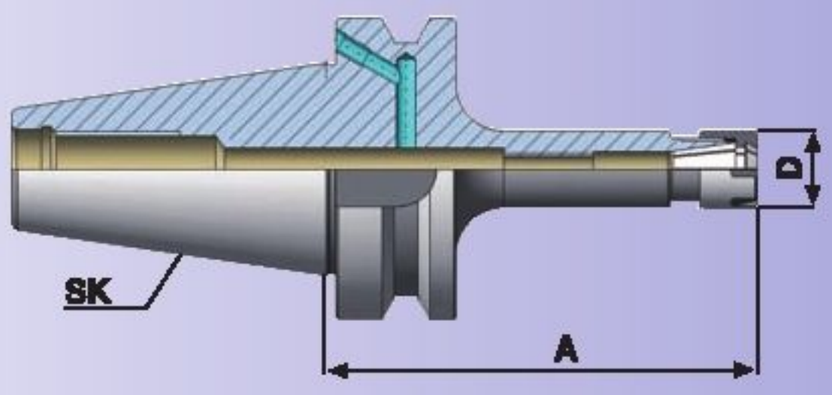

Bestell-Nr. / Order Nr. / Référence / Sipariş Nr.	SK	Spannbereich / Capacity / Capacité / Kapasite	A	D	Euro
new 406.02.07	BT 40	ER 11 1 - 7	63	16	
new 406.02.07.1	BT 40	ER 11 1 - 7	100	16	
new 406.02.07.2	BT 40	ER 11 1 - 7	160	16	

Zubehör / Accessories / Accessoires / Yedekler

7.04 — Spannzangen System ER DIN 6499
Collets System ER DIN 6499
Pinces de serrage System ER DIN 6499
Pens ER tipi DIN 6499

7.37 — Spannschlüssel
Wrench
Clé de serrage
ER tipi anahtar

7.14 — Spannmutter Mini
Nut Mini
Écrou mini
Mini kapak

INFO

Technische Daten	11.01
Technical Data	11.01
Données Techniques	11.01
Teknik Bilgi	11.01

Ausrichtbares Werkzeugspannfutter, radial und axial einstellbar — JIS B 6339 (MAS 403 BT) AD/B

Adjustable toolholder, adjustable radial and axial

Mandrin à tige de réglage, règlage radial et axial

Hassas ayarlanabilir pens tutucular, axial ve radial yönde

FORM AD/B

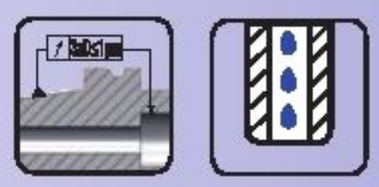

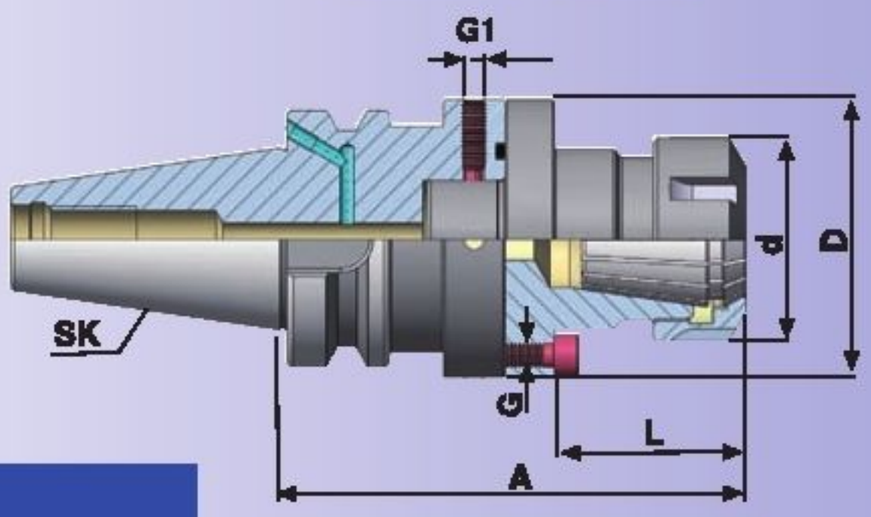

Micro-mec ARF-Plus Ausrichtfutter

Bestell-Nr. / Order Nr. / Référence / Sipariş Nr.	SK	Spannbereich / Capacity / Capacité / Kapasite	d	A	L	D	G	G1	Euro
new 406.02.20.ARF-Plus	BT 40	ER32 2-20	50	114	47	68	M6	M6	

Zubehör / Accessories / Accessoires / Yedekler

10.07-10.09 — Spannzangen System ER DIN 6499
Collets System ER DIN 6499
Pinces de serrage System ER DIN 6499
Pens ER tipi DIN 6499

10.37 — Spannschlüssel für ER
Wrench ER
Clé de serrage ER
ER tipi anahtar

10.15 — Spannmutter ER DIN 6499
Clamping nuts ER DIN 6499
Écrou de serrage ER DIN 6499
Pens kapağı ER DIN 6499

Präzisionskraftspannfutter — JIS B 6339 (MAS 403 BT) AD

Precision milling chuck

Mandrin de fraisage de précision

Bilyalı Pens Tutucu

FORM AD

G 6.3
8.000
min⁻¹

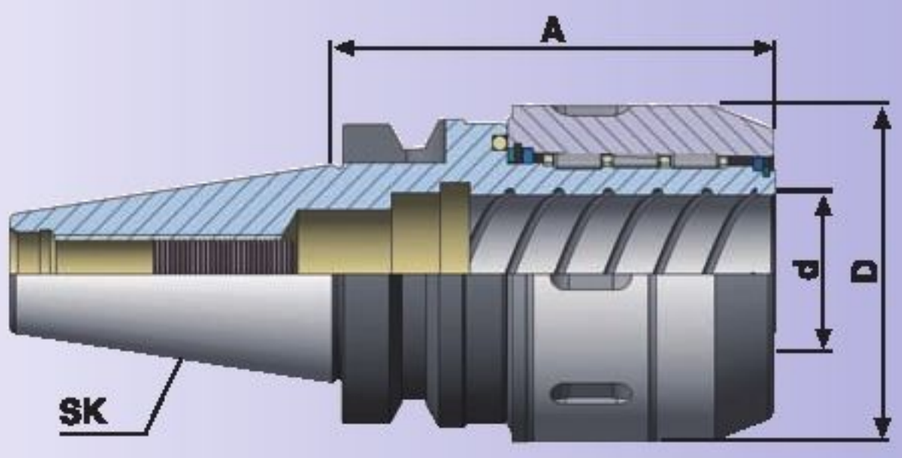

Bestell-Nr. / Order Nr. / Référence / Sipariş Nr.	SK	Spannbereich / Capacity / Capacité / Kapasite	d	A	D	Euro
405.03.20	BT 40	EKS 20 6-20	20	75	48	
405.03.32	BT 40	EKS 32 6-32	32	90	68	
505.03.20	BT 50	EKS 20 6-20	20	90	48	
505.03.32	BT 50	EKS 32 6-32	32	95	68	

INFO

Technische Daten	11.02
Technical Data	11.02
Données Techniques	11.02
Teknik Bilgi	11.02

Präzisionskraftspannfuttersatz im Koffer — JIS B 6339 (MAS 403 BT) AD

Precision milling chuck set in box

Mandrin de fraisage de précision dans le box

Bilyalı Pens Tutucu Seti Plastik Kutuda

FORM AD

Bestell-Nr. / Order Nr. / Référence / Sipariş Nr.	Spannbereich / Capacity / Capacité / Kapasite	Spannzangen Stk. / Collet Pcs. / Pinces / Pens Adeti Ø	Euro
405.63.20	EKS SK 40 6-20	6-8-10-12-16	
405.63.32	EKS SK 40 6-32	6-8-10-12-16-20-25	
505.63.20	EKS SK 50 6-20	6-8-10-12-16	
505.63.32	EKS SK 50 6-32	6-8-10-12-16-20-25	

Lieferumfang : Spannfutter, inkl. Spannzangen mit Schlüssel
Included : Collet chuck with collets and wrench
Inclus : Mandarin avec pinces et clé
Teslim Şekli : Takım, pensleri ve anahtarıyla birlikte

Zubehör / Accessories / Accessoires / Yedekler

10.16

Spannzangen
Collets
Pinces de serrage
Pens

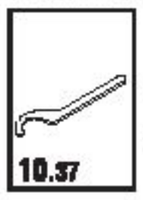
10.37

Hakenschlüssel DIN 1810 A für EKS Spannmuttern
Wrench DIN 1810 A
Clé à ergot DIN 1810 A
E tipi ay anahtar DIN 1810 A

Fräseraufnahmen DIN 6359 für Zylinderschäfte DIN 1835-B — JIS B 6339 (MAS 403 BT) AD

End mill holder DIN 6359 for weldon type end mills DIN 1835-B

Porte-fraises DIN 6359 pour queues cylindriques Weldon DIN 1835-B

Veldon Tutucu DIN 6359 Silindirik Şaftlı 1835-B

FORM AD

G 6.3
15.000
min⁻¹

Bestell-Nr. Order Nr. Référance Sipariş Nr.	SK	d	A	D	Euro
305.04.06	BT 30	6	50	25	
305.04.08	BT 30	8	50	28	
305.04.10	BT 30	10	50	35	
305.04.12	BT 30	12	50	42	
305.04.14	BT 30	14	50	44	
305.04.16	BT 30	16	63	48	
305.04.18	BT 30	18	63	50	
305.04.20	BT 30	20	63	52	
405.04.06	BT 40	6	50	25	
405.04.06.1	BT 40	6	100	25	
405.04.08	BT 40	8	50	28	
405.04.08.1	BT 40	8	100	28	
405.04.10	BT 40	10	63	35	
405.04.10.1	BT 40	10	100	35	
405.04.12	BT 40	12	63	42	
405.04.12.1	BT 40	12	100	42	
405.04.14	BT 40	14	63	44	
405.04.14.1	BT 40	14	100	44	
405.04.16.0	BT 40	16	35	45	
405.04.16	BT 40	16	63	48	
405.04.16.1	BT 40	16	100	48	
405.04.18	BT 40	18	63	50	
405.04.18.1	BT 40	18	100	50	
405.04.20.0	BT 40	20	35	45	
405.04.20	BT 40	20	63	52	
405.04.20.1	BT 40	20	100	52	
405.04.25.0	BT 40	25	35	45	
405.04.25	BT 40	25	90	63	
405.04.32.0	BT 40	32	65	62	
405.04.32	BT 40	32	100	72	
405.04.40	BT 40	40	120	80	

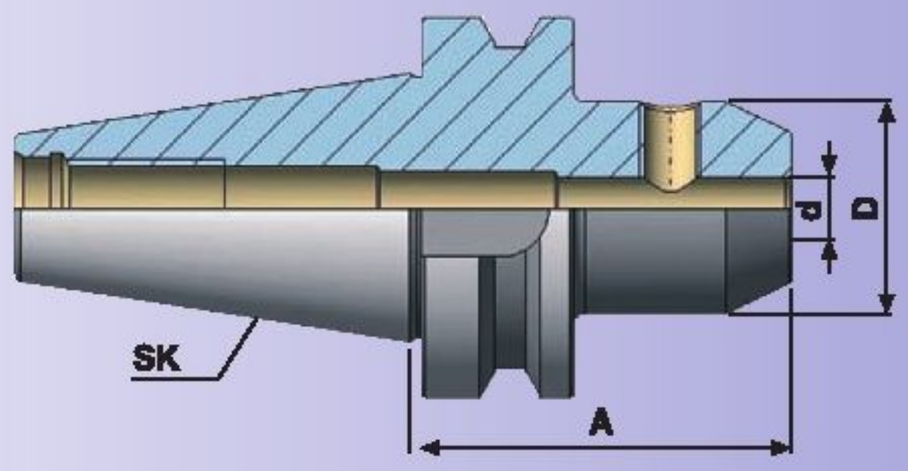

Hinweis : Bohrungstoleranz H4
Application : Boring tolerance H4
Indication : Tolérance d'alésage H4
Açıklama : İç çap toleransı H4

Lieferumfang : Inkl. Spannschraube
Included : Clamping screw
Inclus : Vis de serrage
Teslim Şekli : Sıkma civatası ile birlikte

Zubehör / Accessories / Accessoires / Yedekler

Spannschrauben
Clamping screw
Vis de serrage
Sıkma civatası

Fräseraufnahmen DIN 6359 Zylinderschäfte DIN 1835-B — JIS B 6339 (MAS 403 BT) AD

End mill holder DIN 6359 for weldon type end mills DIN 1835-B

Porte-fraises DIN 6359 pour queues cylindriques Weldon DIN 1835-B

Veldon Tutucu DIN 6359 Silindirik Şaftlı 1835-B

FORM AD

G 6.3
15.000
min⁻¹

Bestell-Nr. Order Nr. Référence Sipariş Nr.	SK	d	A	D	Euro
505.04.06	BT 50	6	63	25	
505.04.08	BT 50	8	63	28	
505.04.10	BT 50	10	63	35	
505.04.12	BT 50	12	80	42	
505.04.14	BT 50	14	80	44	
505.04.16	BT 50	16	80	48	
505.04.18	BT 50	18	80	50	
505.04.20	BT 50	20	80	52	
505.04.25	BT 50	25	100	65	
505.04.32	BT 50	32	105	72	
505.04.40	BT 50	40	110	80	

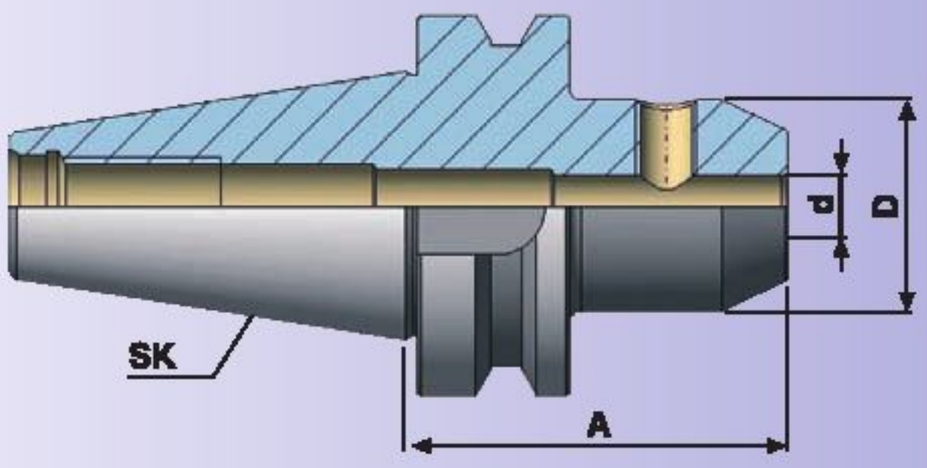

Hinweis : Bohrungstoleranz H4
Application : Boring tolerance H4
Indication : Tolérance d'alésage H4
Açıklama : İç çap toleransı H4

Lieferumfang : Inkl. Spannschraube
Included : Clamping screw
Inclus : Vis de serrage
Teslim Şekli : Sıkma civatası ile birlikte

Zubehör / Accessories / Accessoires / Yedekler

Spannschrauben
Clamping screw
Vis de serrage
Sıkma civatası

Fräseraufnahmen DIN 6359 für Zylinderschäfte DIN 1835-B JIS B 6339 (MAS 403 BT) AD/B

End mill holder DIN 6359 for weldon type end mills DIN 1835-B

Porte-fraises DIN 6359 pour queues cylindriques Weldon DIN 1835-B

Veldon Tutucu DIN 6359 Silindirik Şaftlı 1835-B

FORM AD/B

	Bestell-Nr. Order Nr. Référence Sipariş Nr.	SK	d	A	D	Euro
	406.04.06	BT 40	6	50	25	
	406.04.06.1	BT 40	6	100	25	
new	406.04.06.130	BT 40	6	130	25	
	406.04.06.2	BT 40	6	160	25	
new	406.04.06.3	BT 40	6	200	25	
	406.04.08	BT 40	8	50	28	
	406.04.08.1	BT 40	8	100	28	
new	406.04.08.130	BT 40	8	130	28	
	406.04.08.2	BT 40	8	160	28	
new	406.04.08.3	BT 40	8	200	28	
	406.04.10	BT 40	10	63	35	
	406.04.10.1	BT 40	10	100	35	
new	406.04.10.130	BT 40	10	130	35	
	406.04.10.2	BT 40	10	160	35	
new	406.04.10.3	BT 40	10	200	35	
	406.04.12	BT 40	12	63	42	
	406.04.12.1	BT 40	12	100	42	
new	406.04.12.130	BT 40	12	130	42	
	406.04.12.2	BT 40	12	160	42	
new	406.04.12.3	BT 40	12	200	42	
	406.04.14	BT 40	14	63	44	
	406.04.14.1	BT 40	14	100	44	
new	406.04.14.130	BT 40	14	130	44	
	406.04.14.2	BT 40	14	160	44	
new	406.04.14.3	BT 40	14	200	44	

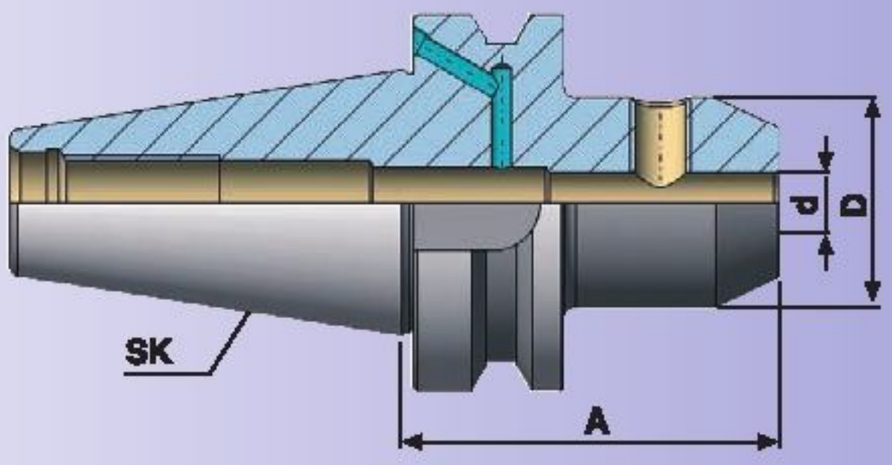

Hinweis : Bohrungstoleranz H4
Application : Boring tolerance H4
Indication : Tolérance d'alésage H4
Açıklama : İç çap toleransı H4

Zubehör / Accessories / Accessoires / Yedekler

Spannschrauben
Clamping screw
Vis de serrage
Sıkma civatası

Lieferumfang : Inkl. Spannschraube
Included : Clamping screw
Inclus : Vis de serrage
Teslim Şekli : Sıkma civatası ile birlikte

Fräseraufnahmen DIN 6359 für Zylinderschäfte DIN 1835-B — JIS B 6339 (MAS 403 BT) AD/B

End mill holder DIN 6359 for weldon type end mills DIN 1835-B

Porte-fraises DIN 6359 pour queues cylindriques Weldon DIN 1835-B

Veldon Tutucu DIN 6359 Silindirik Şaftlı 1835-B

FORM AD/B

	Bestell-Nr. Order Nr. Référence Sipariş Nr.	SK	d	A	D	Euro
	406.04.16	BT 40	16	63	48	
	406.04.16.1	BT 40	16	100	48	
new	406.04.16.130	BT 40	16	130	48	
	406.04.16.2	BT 40	16	160	48	
new	406.04.16.3	BT 40	16	200	48	
	406.04.18	BT 40	18	63	50	
	406.04.18.1	BT 40	18	100	50	
new	406.04.18.130	BT 40	18	130	50	
	406.04.18.2	BT 40	18	160	50	
new	406.04.18.3	BT 40	18	200	50	
	406.04.20	BT 40	20	63	52	
	406.04.20.1	BT 40	20	100	52	
new	406.04.20.130	BT 40	20	130	52	
	406.04.20.2	BT 40	20	160	52	
new	406.04.20.3	BT 40	20	200	52	
	406.04.25	BT 40	25	90	63	
new	406.04.25.130	BT 40	25	130	63	
	406.04.25.2	BT 40	25	160	63	
new	406.04.25.3	BT 40	25	200	63	
	406.04.32	BT 40	32	100	72	
new	406.04.32.130	BT 40	32	130	72	
	406.04.32.2	BT 40	32	160	72	
	406.04.40	BT 40	40	120	80	

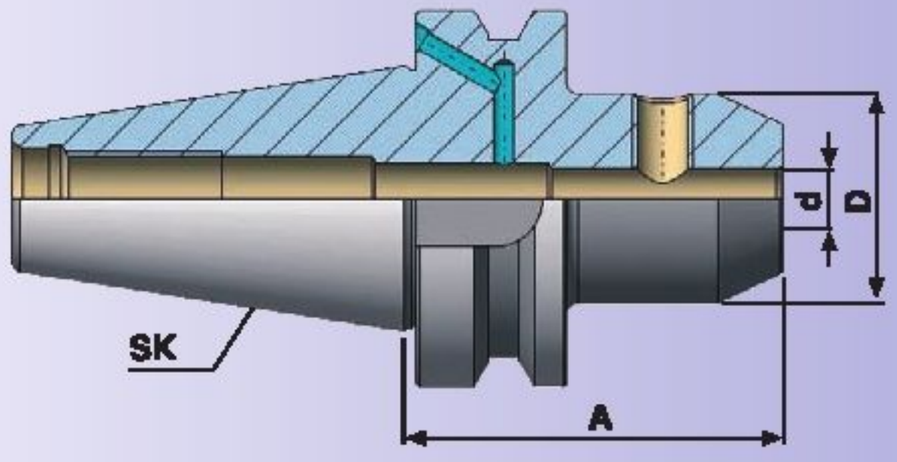

Hinweis : Bohrungstoleranz H4
Application : Boring tolerance H4
Indication : Tolérance d'alésage H4
Açıklama : İç çap toleransı H4

Zubehör / Accessories / Accessoires / Yedekler

Spannschrauben
Clamping screw
Vis de serrage
Sıkma civatası

Lieferumfang : Inkl. Spannschraube
Included : Clamping screw
Inclus : Vis de serrage
Teslim Şekli : Sıkma civatası ile birlikte

Fräseraufnahmen DIN 6359 Zylinderschäfte DIN 1835-B — JIS B 6339 (MAS 403 BT) AD/B

End mill holder DIN 6359 for weldon type end mills DIN 1835-B

Porte-fraises DIN 6359 pour queues cylindriques Weldon DIN 1835-B

Veldon Tutucu DIN 6359 Silindirik Şaftlı 1835-B

FORM AD/B

Bestell-Nr. / Order Nr. / Référence / Sipariş Nr.	SK	d	A	D	Euro
506.04.06	BT 50	6	63	25	
506.04.06.1	BT 50	6	100	25	
NEW 506.04.06.130	BT 50	6	130	25	
506.04.06.2	BT 50	6	160	25	
NEW 506.04.06.3	BT 50	6	200	25	
506.04.08	BT 50	8	63	28	
506.04.08.1	BT 50	8	100	28	
NEW 506.04.08.130	BT 50	8	130	28	
506.04.08.2	BT 50	8	160	28	
NEW 506.04.08.3	BT 50	8	200	28	
506.04.10	BT 50	10	63	35	
506.04.10.1	BT 50	10	100	35	
NEW 506.04.10.130	BT 50	10	130	35	
506.04.10.2	BT 50	10	160	35	
NEW 506.04.10.3	BT 50	10	200	35	
506.04.12	BT 50	12	80	42	
506.04.12.1	BT 50	12	100	42	
NEW 506.04.12.130	BT 50	12	130	42	
506.04.12.2	BT 50	12	160	42	
NEW 506.04.12.3	BT 50	12	200	42	
NEW 506.04.14	BT 50	14	80	44	
NEW 506.04.14.1	BT 50	14	100	44	
NEW 506.04.14.130	BT 50	14	130	44	
NEW 506.04.14.2	BT 50	14	160	44	
NEW 506.04.14.3	BT 50	14	200	44	

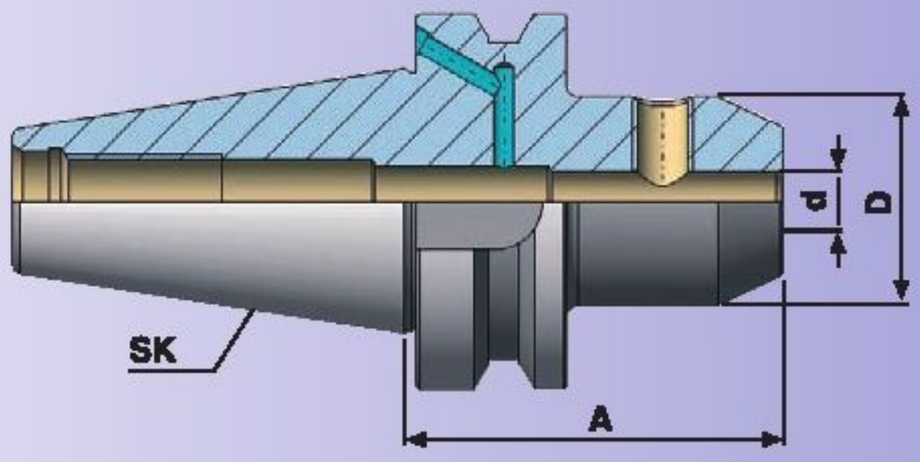

Hinweis : Bohrungstoleranz H4
Application : Boring tolerance H4
Indication : Tolérance d'alésage H4
Açıklama : İç çap toleransı H4

Lieferumfang : Inkl. Spannschraube
Included : Clamping screw
Inclus : Vis de serrage
Teslim Şekli : Sıkma civatası ile birlikte

Zubehör / Accessories / Accessoires / Yedekler

Spannschrauben
Clamping screw
Vis de serrage
Sıkma civatası

Fräseraufnahmen DIN 6359 Zylinderschäfte DIN 1835-B — JIS B 6339 (MAS 403 BT) AD/B

End mill holder DIN 6359 for weldon type end mills DIN 1835-B

Porte-fraises DIN 6359 pour queues cylindriques Weldon DIN 1835-B

Veldon Tutucu DIN 6359 Silindirik Şaftlı 1835-B

FORM AD/B

	Bestell-Nr. Order Nr. Référence Sipariş Nr.	SK	d	A	D	Euro
	506.04.16	BT 50	16	80	48	
	506.04.16.1	BT 50	16	100	48	
new	506.04.16.130	BT 50	16	130	48	
	506.04.16.2	BT 50	16	160	48	
new	506.04.16.3	BT 50	16	200	48	
new	506.04.18	BT 50	18	80	50	
new	506.04.18.1	BT 50	18	100	50	
new	506.04.18.130	BT 50	18	130	50	
new	506.04.18.2	BT 50	18	160	50	
new	506.04.18.3	BT 50	18	200	50	
	506.04.20	BT 50	20	80	52	
	506.04.20.1	BT 50	20	100	52	
new	506.04.20.130	BT 50	20	130	52	
	506.04.20.2	BT 50	20	160	52	
new	506.04.20.3	BT 50	20	200	52	
	506.04.25	BT 50	25	100	65	
new	506.04.25.130	BT 50	25	130	65	
	506.04.25.2	BT 50	25	160	65	
	506.04.32	BT 50	32	105	72	
new	506.04.32.130	BT 50	32	130	72	
	506.04.32.2	BT 50	32	160	72	
	506.04.40	BT 50	40	110	80	

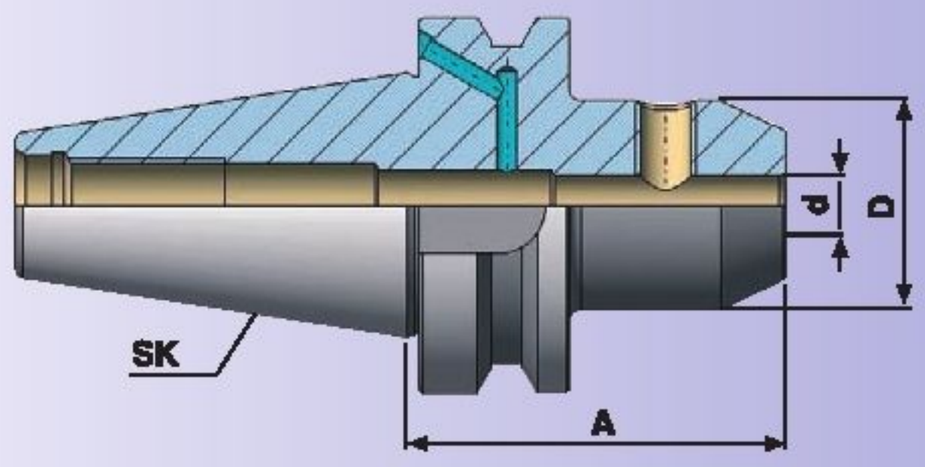

Hinweis : Bohrungstoleranz H4
Application : Boring tolerance H4
Indication : Tolérance d'alésage H4
Açıklama : İç çap toleransı H4

Lieferumfang : Inkl. Spannschraube
Included : Clamping screw
Inclus : Vis de serrage
Teslim Şekli : Sıkma civatası ile birlikte

Zubehör / Accessories / Accessoires / Yedekler

Spannschrauben
Clamping screw
Vis de serrage
Sıkma civatası

Fräseraufnahmen DIN 6359 mit Kühlkanal f. Zylinderschäfte DIN 1835-B — JIS B 6339 (MAS403BT) AD/B

End mill holder DIN 6359 with coolant channel for weldon type end mills DIN 1835-B

Porte-fraises DIN 6359 avec canal d'arrosage pour queues cylindriques Weldon DIN 1835-B

Veldon Tutucu DIN 6359 Silindirik Şaftlı DIN 1835-B İçten soğutma kanallı

FORM AD/B

Bestell-Nr. Order Nr. Référence Sipariş Nr.	SK	d	A	D	Euro
406.04.06.K	BT 40	6	50	25	
406.04.06.1.K	BT 40	6	100	25	
406.04.08.K	BT 40	8	50	28	
406.04.08.1.K	BT 40	8	100	28	
406.04.10.K	BT 40	10	63	35	
406.04.10.1.K	BT 40	10	100	35	
406.04.12.K	BT 40	12	63	42	
406.04.12.1.K	BT 40	12	100	42	
406.04.14.K	BT 40	14	63	44	
406.04.14.1.K	BT 40	14	100	44	
406.04.16.K	BT 40	16	63	48	
406.04.16.1.K	BT 40	16	100	48	
406.04.18.K	BT 40	18	63	50	
406.04.18.1.K	BT 40	18	100	50	
406.04.20.K	BT 40	20	63	52	
406.04.20.1.K	BT 40	20	100	52	
406.04.25.K	BT 40	25	90	63	
406.04.32.K	BT 40	32	100	72	
406.04.40.K	BT 40	40	120	80	

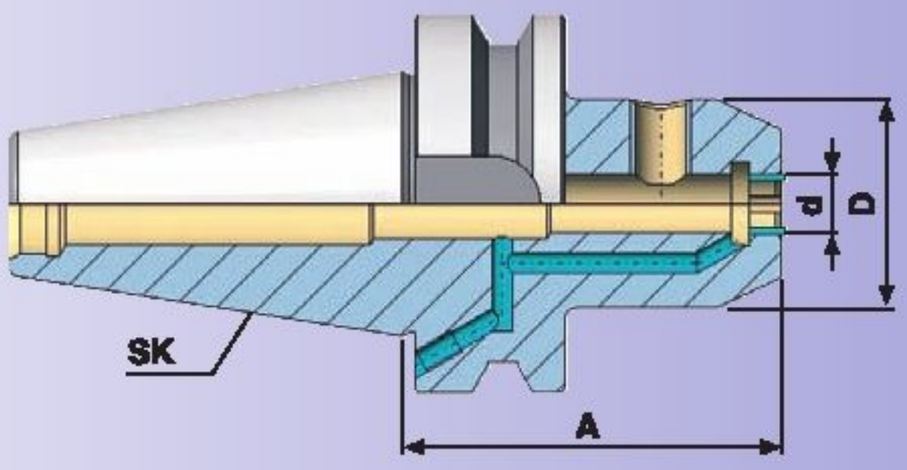

Hinweis : Bohrungstoleranz H4
Application : Boring tolerance H4
Indication : Tolérance d'alésage H4
Açıklama : İç çap toleransı H4

Lieferumfang : Inkl. Spannschraube und O-Ring
Included : Clamping screw and O-Ring
Inclus : Vis de serrage O-Ring
Teslim Şekli : Sıkma civatası ve O-Ring ile birlikte

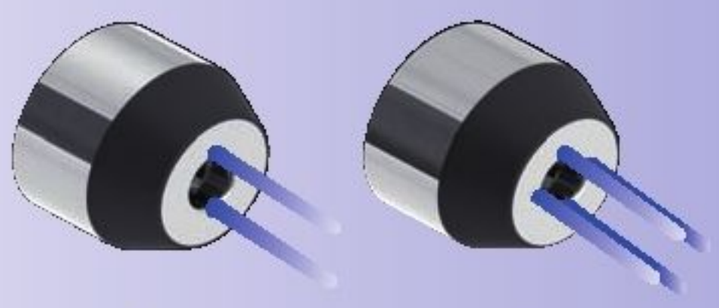

d
6 - 18

d
20 - 40

Zubehör / Accessories / Accessoires / Yedekler

Spannschrauben
Clamping screw
Vis de serrage
Sıkma civatası

Fräseraufnahmen DIN 6359 mit Kühlkanal f. Zylinderschäfte DIN 1835-B JIS B 6339 (MAS 403 BT) AD/B

End mill holder DIN 6359 with coolant channel for weldon type end mills DIN 1835-B

Porte-fraises DIN 6359 avec canal d'arrosage pour queues cylindriques Weldon DIN 1835-B

Veldon Tutucu DIN 6359 Silindirik Şaftlı DIN 1835-B İçten soğutma kanallı

FORM AD/B

Bestell-Nr. Order Nr. Référence Sipariş Nr.	SK	d	A	D	Euro
506.04.06.K	BT 50	6	63	25	
506.04.08.K	BT 50	8	63	28	
506.04.10.K	BT 50	10	63	35	
506.04.12.K	BT 50	12	80	42	
506.04.14.K	BT 50	14	80	44	
506.04.16.K	BT 50	16	80	48	
506.04.18.K	BT 50	18	80	50	
506.04.20.K	BT 50	20	80	52	
506.04.25.K	BT 50	25	100	65	
506.04.32.K	BT 50	32	105	72	
506.04.40.K	BT 50	40	110	80	

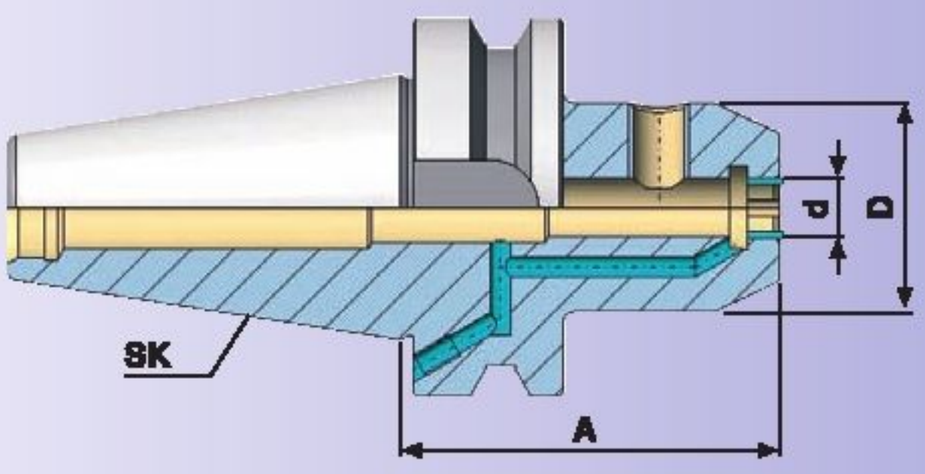

Hinweis : Bohrungstoleranz H4
Application : Boring tolerance H4
Indication : Tolérance d'alésage H4
Açıklama : İç çap toleransı H4

Lieferumfang : Inkl. Spannschraube und O-Ring
Included : Clamping screw and O-Ring
Inclus : Vis de serrage O-Ring
Teslim Şekli : Sıkma civatası ve O-Ring ile birlikte

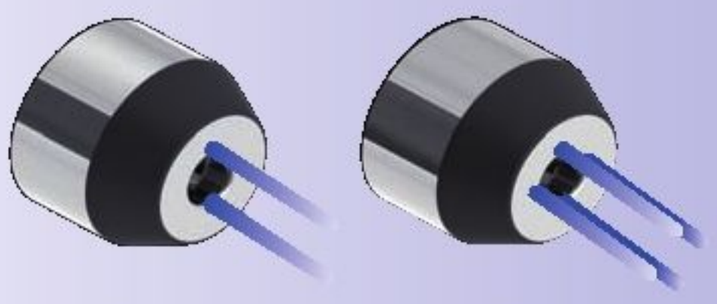

d
6 - 18

d
20 - 40

Zubehör / Accessories / Accessoires / Yedekler

Spannschrauben
Clamping screw
Vis de serrage
Sıkma civatası

Fräseraufnahmen DIN 6359 Whistle Notch für Zylinderschäfte DIN 1835-E JIS B 6339 (MAS 403 BT) AD/B

End mill holder DIN 6359 Whistle Notch for end mills DIN 1835-E

Porte-fraises DIN 6359 Whistle Notch pour queues cylindriques DIN 1835-E

Veldon Tutucu DIN 6359 Silindirik Şaftlı DIN 1835-E

FORM AD/B

Bestell-Nr. Order Nr. Référence Sipariş Nr.	SK	d	A	D	Euro
406.05.06	BT 40	6	50	25	
406.05.08	BT 40	8	50	28	
406.05.10	BT 40	10	63	35	
406.05.12	BT 40	12	63	42	
406.05.14	BT 40	14	63	44	
406.05.16	BT 40	16	63	48	
406.05.18	BT 40	18	63	50	
406.05.20	BT 40	20	63	52	
406.05.25	BT 40	25	90	63	
406.05.32	BT 40	32	100	72	
406.05.40	BT 40	40	120	80	
* 505.05.06	BT 50	6	63	25	
* 505.05.08	BT 50	8	63	28	
* 505.05.10	BT 50	10	63	35	
* 505.05.12	BT 50	12	80	42	
* 505.05.14	BT 50	14	80	44	
* 505.05.16	BT 50	16	80	48	
* 505.05.18	BT 50	18	80	50	
* 505.05.20	BT 50	20	80	52	
* 505.05.25	BT 50	25	100	65	
* 505.05.32	BT 50	32	105	72	
* 505.05.40	BT 50	40	110	80	

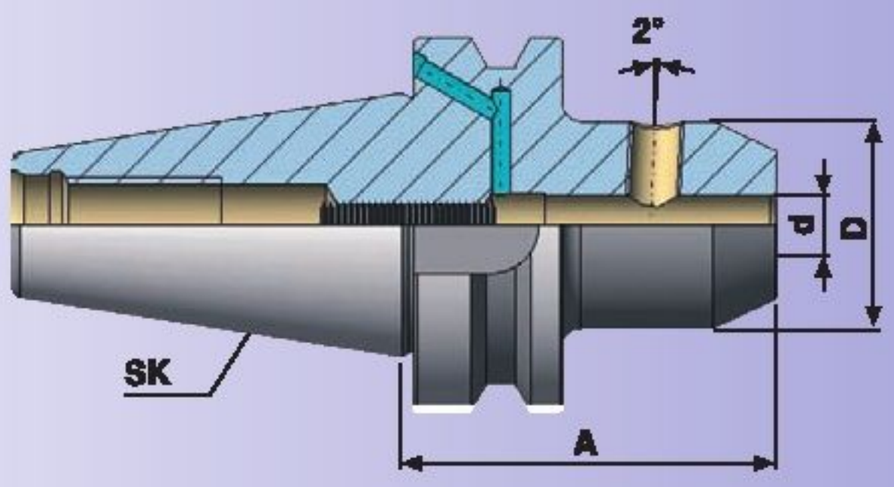

* Form AD

Hinweis	: Bohrungstoleranz H4	Lieferumfang	: Inkl. Spannschraube und Anschlagschraube
Application	: Boring tolerance H4	Included	: Clamping screw and stop screw
Indication	: Tolérance d'alésage H4	Inclus	: Vis de serrage et vis ajuster
Açıklama	: İç çap toleransı H4	Teslim Şekli	: Sıkma civatası ve dayama civatası ile birlikte

Zubehör / Accessories / Accessoires / Yedekler

Spannschrauben
Clamping screw
Vis de serrage
Sıkma civatası

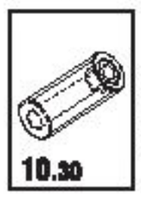

Anschlagschraube
Stop screw
Vis ajuster
Dayama civatası

Zwischenhülsen für MK mit Austreibblappen DIN 6383 — JIS B 6339 (MAS 403 BT) AD

Morse taper adaptor DIN 6383

Douilles intermédiaires pour outils à cone Morse DIN 6383

Mors adaptörü DIN 6383

FORM AD

G 6.3
15.000
min⁻¹

Bestell-Nr. Order Nr. Référence Sipariş Nr.	SK	MK	A	D	Euro
305.07.01	BT 30	1	45	25	
305.07.02	BT 30	2	60	32	
305.07.03	BT 30	3	75	40	
405.07.01	BT 40	1	50	25	
405.07.02	BT 40	2	50	32	
405.07.03	BT 40	3	70	40	
405.07.04	BT 40	4	95	48	
505.07.01	BT 50	1	45	25	
505.07.02	BT 50	2	60	32	
505.07.03	BT 50	3	65	40	
505.07.04	BT 50	4	95	48	
505.07.05	BT 50	5	105	63	

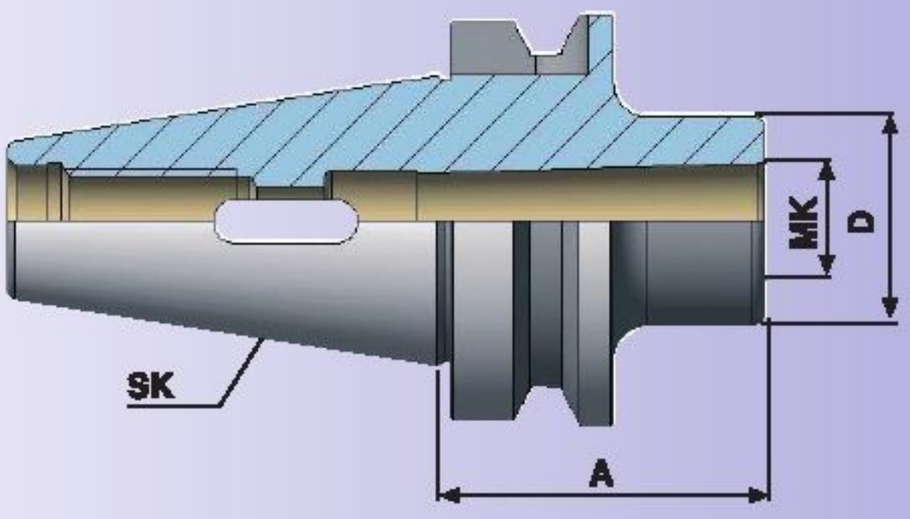

Zwischenhülsen für MK mit Austreibblappen DIN 6383 — JIS B 6339 (MAS 403 BT) AD/B

Morse taper adaptor DIN 6383

Douilles intermédiaires pour outils à cône Morse DIN 6383

Mors adaptörü DIN 6383

FORM AD/B

Bestell-Nr. Order Nr. Référence Sipariş Nr.	SK	MK	A	D	Euro
406.07.01	BT 40	1	50	25	
406.07.02	BT 40	2	50	32	
406.07.03	BT 40	3	70	40	
406.07.04	BT 40	4	95	48	

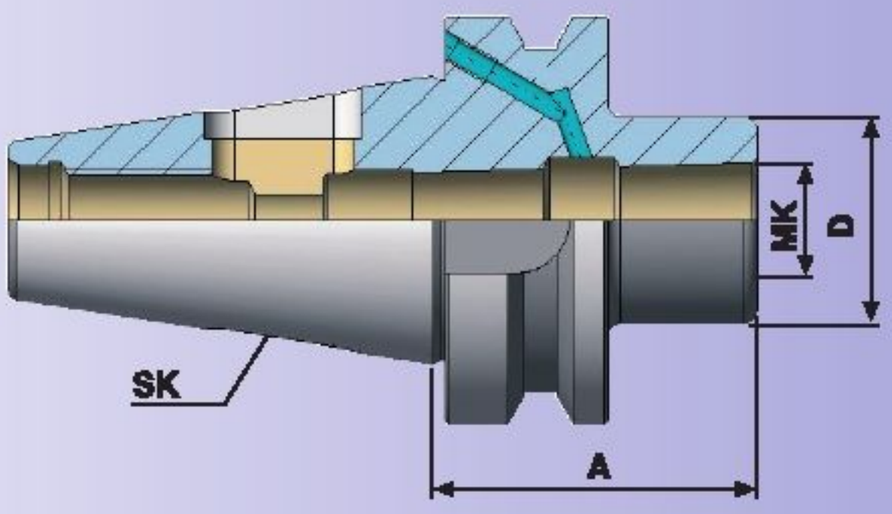

Zwischenhülsen für MK mit Anzugsgewinde DIN 6364 — JIS B 6339 (MAS 403 BT) A

Morse taper adaptor for tools with morse taper shank and drawbar thread DIN 6364

Douilles intermédiaires pour outils à cône Morse à trou fileté DIN 6364

Mors adaptörü çektirme civatalı DIN 6364

FORM A

G 6.3
15.000
min-1

Bestell-Nr. Order Nr. Référence Sipariş Nr.	SK	MK	A	D	Euro
405.08.01	BT 40	1	50	25	
405.08.02	BT 40	2	50	32	
405.08.03	BT 40	3	70	40	
405.08.04	BT 40	4	95	48	
405.08.04 A*	BT 40	4	110	63	
505.08.01	BT 50	1	45	25	
505.08.02	BT 50	2	60	32	
505.08.03	BT 50	3	65	40	
505.08.04	BT 50	4	70	48	
505.08.04 A*	BT 50	4	85	63	
505.08.05	BT 50	5	100	63	
505.08.05 A*	BT 50	5	118	78	

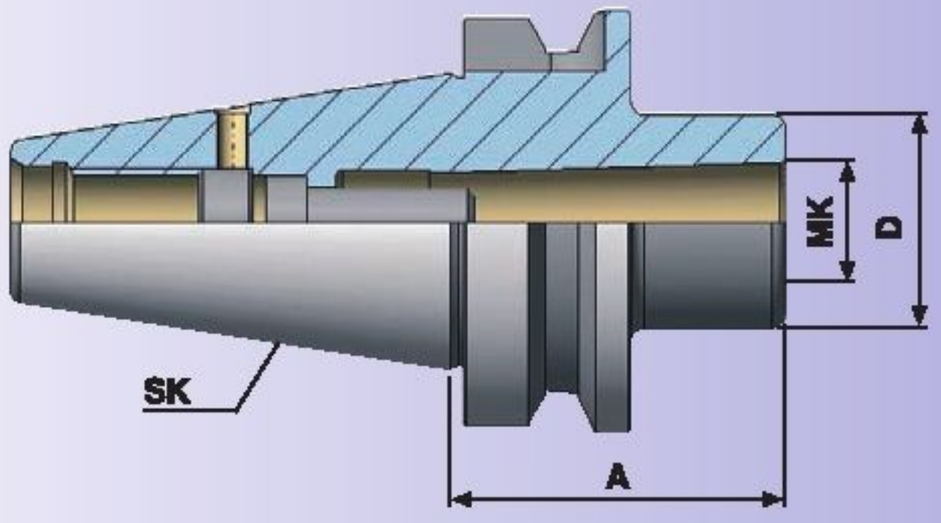

* Mit Mitnahmeausfräsung nach DIN 2201
* With driving facilities to DIN 2201
* Avec tenon selon DIN 2201
* Taşıyıcı yuvalı DIN 2201

Lieferung erfolgt mit eingebauter Schraube
Delivery with built-in screw
Livrasion avec vis incorporée
Montaj civatası ile beraber

Zubehör / Accessories / Accessoires / Yedekler

10.33

Halter ring
Guard ring
Bague de maintien
Tutucu yüzük

10.32

Anzugschraube
Bolt
Tirette
Civata

Zwischenhülsen / Reduzierhülsen

JIS B 6339 (MAS 403 BT) A

Reduction Sleeves

Douilles de réduction

Çektirme civatalı redüksiyon

FORM A

G 6.3
15.000
min-1

Bestell-Nr. Order Nr. Référence Sipariş Nr.	SK	SK_1	A	D	Euro
405.09.30	BT 40	SK 30	60	50	
405.09.40	BT 40	SK 40	100	63	
505.09.40	BT 50	SK 40	70	70	
505.09.50	BT 50	SK 50	120	97	

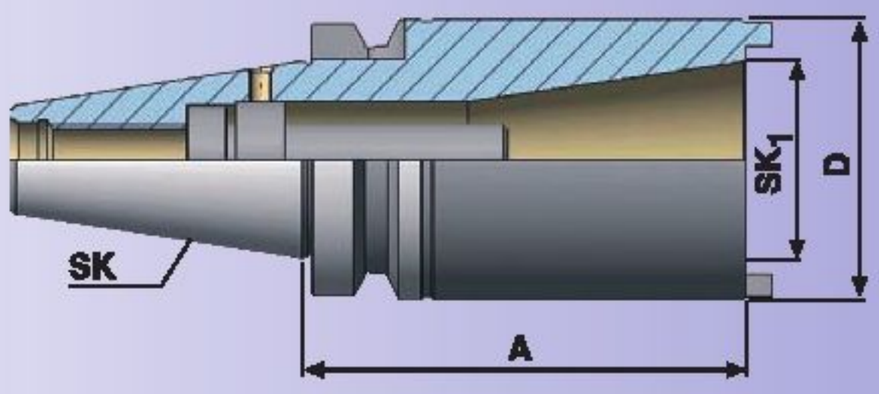

Lieferung erfolgt mit eingebauter Schraube für Werkzeuge mit gekürztem Steilkegel
Schraube für DIN 2080 Werkzeuge beiliegend
Including a built-in screw for shortened taper tools, additional one screw for DIN 2080 tools
Livraison avec vis incorporée pour outils à cône court
Vis pour outils DIN 2080 incluse
DIN 2080 Konik çektirme civatası ile birlikte

Zubehör / Accessories / Accessoires / Yedekler

Halter ring
Guard ring
Bague de maintien
Tutucu yüzük

Anzugschraube
Bolt
Tirette
Civata

Kombi - Aufsteckfräserdorne DIN 6358 — JIS B 6339 (MAS 403 BT) AD

Combi shell mill holder DIN 6358

Porte-fraises à double usage pour fraises à entraînement par clavette ou tenon DIN 6358

Kombine malafa DIN 6358

FORM AD

G 6.3
15.000

Bestell-Nr. Order Nr. Référence Sipariş Nr.	SK	d	A	L1	D	Euro
305.10.16	BT 30	16	45	17	32	
305.10.22	BT 30	22	47	19	40	
305.10.27	BT 30	27	49	21	48	
405.10.16	BT 40	16	55	17	32	
405.10.16.1	BT 40	16	100	17	32	
405.10.22	BT 40	22	55	19	40	
405.10.22.1	BT 40	22	100	19	40	
405.10.27	BT 40	27	55	21	48	
405.10.27.1	BT 40	27	100	21	48	
405.10.32	BT 40	32	60	24	58	
405.10.32.1	BT 40	32	100	24	58	
405.10.40	BT 40	40	60	27	70	
405.10.40.1	BT 40	40	100	27	70	
505.10.16	BT 50	16	70	17	32	
505.10.22	BT 50	22	70	19	40	
505.10.27	BT 50	27	70	21	48	
505.10.32	BT 50	32	70	24	58	
505.10.40	BT 50	40	70	27	70	

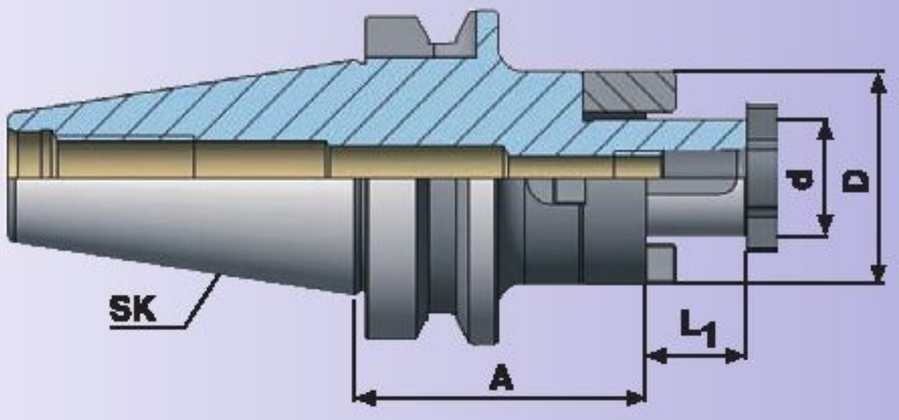

Lieferumfang : Inklusive Paßfeder, Mitnehmerring und Fräseranzugsschraube
Included : Milling cutter retention, screw, drive key with treaded hole for push-out screw, combination drive ring
Inclus : Clavette, bague d'entraînement et vis de serrage
Teslim Şekli : Alın civatası, kaması ve tırnaklı pulu ile birlikte

Zubehör / Accessories / Accessoires / Yedekler

10.36
Mitnehmerringe DIN 6366
Clutch drive rings to DIN 6366
Bague d'entraînement DIN 6366
Tırnaklı pul DIN 6366

10.36
Fräseranzugschrauben DIN 6367
Drawn in bolt DIN 6367
Vis de serrage DIN 6367
Alın sıkma civatası DIN6367

10.36
Spannschlüssel DIN 6368 für Aufsteckdorne
Wrench DIN 6368
Clé de serrage DIN 6368
Alın civatası sıkma anahtarı DIN 6368

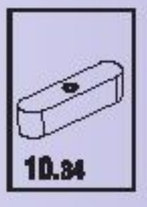
10.34
Paßfeder
Drive key
Ressort de passage
Kama

Kombi - Aufsteckfräserdorne DIN 6358 — JIS B 6339 (MAS 403 BT) AD/B

Combi shell mill holder DIN 6358

Porte-fraises à double usage pour fraises à entraînement par clavette ou tenon DIN 6358

Kombine malafa DIN 6358

FORM AD/B

	Bestell-Nr. Order Nr. Référence Sipariş Nr.	SK	d	A	L1	D	Euro
	406.10.16	BT 40	16	55	17	32	
	406.10.16.1	BT 40	16	100	17	32	
new	406.10.16.130	BT 40	16	130	17	32	
	406.10.16.2	BT 40	16	160	17	32	
new	406.10.16.3	BT 40	16	200	17	32	
	406.10.22	BT 40	22	55	19	40	
	406.10.22.1	BT 40	22	100	19	40	
new	406.10.22.130	BT 40	22	130	19	40	
	406.10.22.2	BT 40	22	160	19	40	
new	406.10.22.3	BT 40	22	200	19	40	
	406.10.27	BT 40	27	55	21	48	
	406.10.27.1	BT 40	27	100	21	48	
new	406.10.27.130	BT 40	27	130	21	48	
	406.10.27.2	BT 40	27	160	21	48	
new	406.10.27.3	BT 40	27	200	21	48	
	406.10.32	BT 40	32	60	24	58	
	406.10.32.1	BT 40	32	100	24	58	
new	406.10.32.130	BT 40	32	130	24	58	
	406.10.32.2	BT 40	32	160	24	58	
new	406.10.32.3	BT 40	32	200	24	58	
	406.10.40	BT 40	40	60	27	70	
	406.10.40.1	BT 40	40	100	27	70	
new	406.10.40.130	BT 40	40	130	27	70	
	406.10.40.2	BT 40	40	160	27	70	
new	406.10.40.3	BT 40	40	200	27	70	

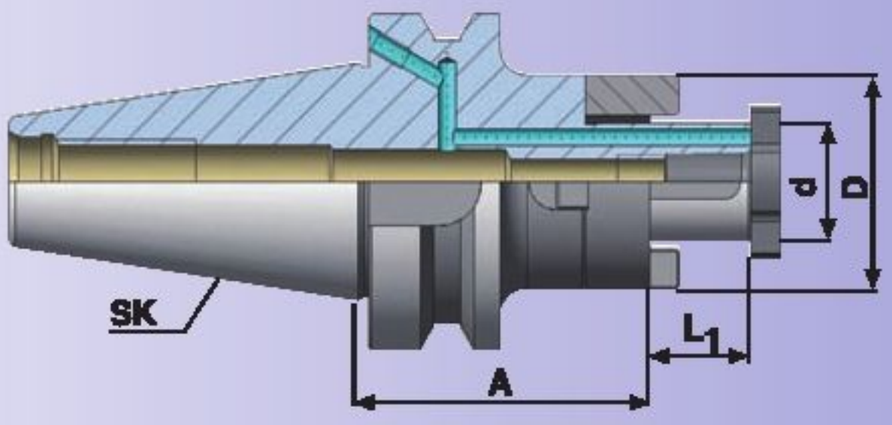

Lieferumfang : Inklusive Paßfeder, Mitnehmerring und Fräseranzugsschraube
Included : Milling cutter retention, screw, drive key with treaded hole for push-out screw, combination drive ring
Inclus : Clavette, bague d'entraînement et vis de serrage
Teslim Şekli : Alın civatası, kaması ve tırnaklı pulu ile birlikte

Zubehör / Accessories / Accessoires / Yedekler

Mitnehmerringe DIN 6366
Clutch drive rings to DIN 6366
Bague d'entraînement DIN 6366
Tırnaklı pul DIN 6366

Fräseranzugschrauben DIN 6367
Drawn in bolt DIN 6367
Vis de serrage DIN 6367
Alın sıkma civatası DIN6367

Spannschlüssel DIN 6368 für Aufsteckdorne
Wrench DIN 6368
Clé de serrage DIN 6368
Alın civatası sıkma anahtarı DIN 6368

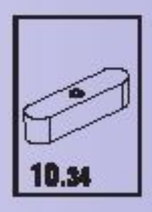

Paßfeder
Drive key
Ressort de passage
Kama

Kombi - Aufsteckfräserdorne DIN 6358

JIS B 6339 (MAS 403 BT) AD/B

Combi shell mill holder DIN 6358

Porte-fraises à double usage pour fraises à entraînement par clavette ou tenon DIN 6358

Kombine malafa DIN 6358

FORM AD/B

	Bestell-Nr. Order Nr. Référence Sipariş Nr.	SK	d	A	L1	D	Euro
	506.10.16	BT 50	16	70	17	32	
	506.10.16.1	BT 50	16	100	17	32	
new	506.10.16.130	BT 50	16	130	17	32	
	506.10.16.2	BT 50	16	160	17	32	
new	506.10.16.3	BT 50	16	200	17	32	
	506.10.22	BT 50	22	70	19	40	
	506.10.22.1	BT 50	22	100	19	40	
new	506.10.22.130	BT 50	22	130	19	40	
	506.10.22.2	BT 50	22	160	19	40	
new	506.10.22.3	BT 50	22	200	19	40	
	506.10.27	BT 50	27	70	21	48	
	506.10.27.1	BT 50	27	100	21	48	
new	506.10.27.130	BT 50	27	130	21	48	
	506.10.27.2	BT 50	27	160	21	48	
new	506.10.27.3	BT 50	27	200	21	48	
	506.10.32	BT 50	32	70	24	58	
	506.10.32.1	BT 50	32	100	24	58	
new	506.10.32.130	BT 50	32	130	24	58	
	506.10.32.2	BT 50	32	160	24	58	
new	506.10.32.3	BT 50	32	200	24	58	
	506.10.40	BT 50	40	70	27	70	
	506.10.40.1	BT 50	40	100	27	70	
new	506.10.40.130	BT 50	40	130	27	70	
	506.10.40.2	BT 50	40	160	27	70	
new	506.10.40.3	BT 50	40	200	27	70	

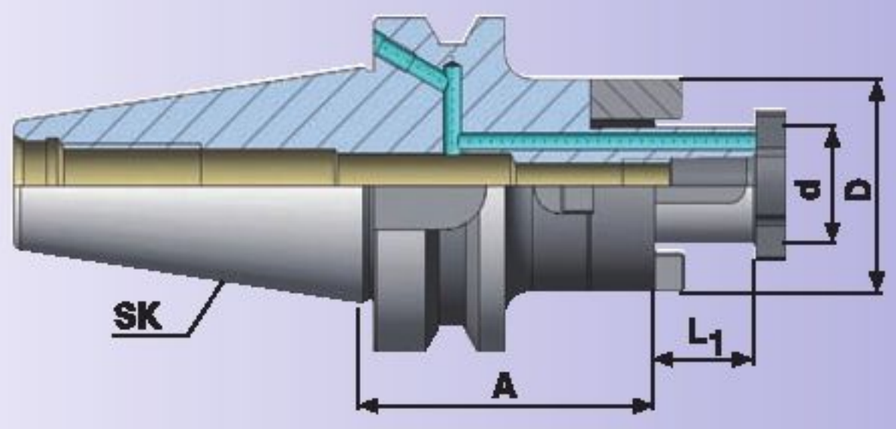

Lieferumfang : Inklusive Paßfeder, Mitnehmerring und Fräseranzugsschraube
Included : Milling cutter retention, screw, drive key with treaded hole for push-out screw, combination drive ring
Inclus : Clavette, bague d'entraînement et vis de serrage
Teslim Şekli : Alın civatası, kaması ve tırnaklı pulu ile birlikte

Zubehör / Accessories / Accessoires / Yedekler

Mitnehmerringe DIN 6366
Clutch drive rings to DIN 6366
Bague d'entraînement DIN 6366
Tırnaklı pul DIN 6366

Fräseranzugschrauben DIN 6367
Drawn in bolt DIN 6367
Vis de serrage DIN 6367
Alın sıkma civatası DIN6367

Spannschlüssel DIN 6368 für Aufsteckdorne
Wrench DIN 6368
Clé de serrage DIN 6368
Alın civatası sıkma anahtarı DIN 6368

Paßfeder
Drive key
Ressort de passage
Karna

Quernut - Aufsteckdorne DIN 6357 m. vergr. Bunddurchmesser — JIS B 6339 (MAS 403 BT) A

Shell mill holder DIN 6357 for cutters with driving slot

Porte-fraises à surfacer DIN 6357 avec diamètre de collerette élargi

Alın kamalı malafa DIN 6357

FORM A

G 6.3
15.000
min-1

Bestell-Nr. Order Nr. Référence Sipariş Nr.	SK	d	A	L1	D	Euro
305.11.16	BT 30	16	40	17	38	
305.11.22	BT 30	22	40	19	48	
305.11.27	BT 30	27	40	21	58	
305.11.32	BT 30	32	50	24	78	
405.11.16	BT 40	16	40	17	38	
405.11.22	BT 40	22	40	19	48	
405.11.27	BT 40	27	40	21	58	
405.11.32	BT 40	32	50	24	78	
405.11.40	BT 40	40	50	27	88	
505.11.22	BT 50	22	55	19	48	
505.11.27	BT 50	27	55	21	58	
505.11.32	BT 50	32	55	24	78	
505.11.40	BT 50	40	55	27	88	
505.11.60	BT 50	60	80	40	128	

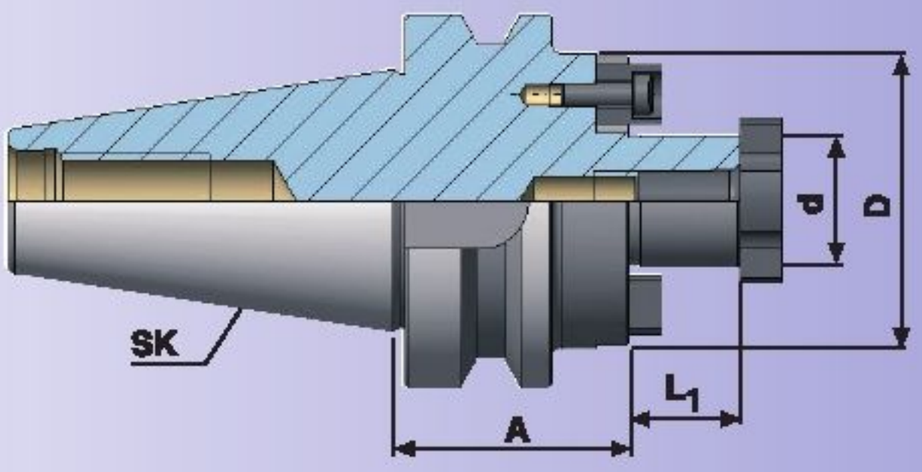

d = Ø 40, d = Ø 60
Mit zusätzlichen 4 Gewindebohrungen nach DIN 2079
With additional 4 screws holes in compliance with DIN 2079
Avec 4 trous taraudés supplémentaires d'aprés DIN 2079
DIN 2079 'a uygun llave 4 vida bağlantılı

Lieferumgfang : Inkl. Fräseranzugsschraube (außer Ø60) und Mitnehmersteine
Included : Cruciform screw (except Ø 60) and drive keys
Inclus : Vis de serrage (ne pas Ø 60) et entraînement par tenon
Teslim Şekli : Alın civatası (Ø 60 hariç) ve kaması ile birlikte

Zubehör / Accessories / Accessoires / Yedekler

10.35

Fräseranzugschrauben DIN 6367
Drawn in bolt DIN 6367
Vis de serrage DIN 6367
Alın sıkma civatası DIN6367

10.36

Spannschlüssel DIN 6368 für Aufsteckdorne
Wrench DIN 6368
Clé de serrage DIN 6368
Alın civatası sıkma anahtarı DIN 6368

10.34

Mitnehmersteine
Drive keys
Entraîneur
Kama

Quernut - Aufsteckdorne DIN 6357 m. vergr. Bunddurchmesser — JIS B 6339 (MAS403BT) AD/B

Shell mill holder DIN 6357 for cutters with driving slot

Porte-fraises à surfacer DIN 6357 avec diamètre de collerette élargi

Alın kamalı malafa DIN 6357

FORM AD/B

Bestell-Nr. Order Nr. Référence Sipariş Nr.	SK	d	A	L1	D	Euro
406.11.16	BT 40	16	40	17	38	
406.11.22	BT 40	22	40	19	48	
406.11.27	BT 40	27	40	21	58	
406.11.32	BT 40	32	50	24	78	
406.11.40	BT 40	40	50	27	88	
506.11.22	BT 50	22	55	19	48	
506.11.22.1	BT 50	22	100	19	48	
506.11.27	BT 50	27	55	21	58	
506.11.27.1	BT 50	27	100	21	58	
506.11.32	BT 50	32	55	24	78	
506.11.32.1	BT 50	32	100	24	78	
506.11.40	BT 50	40	55	27	88	
506.11.40.1	BT 50	40	100	27	88	
506.11.60	BT 50	60	80	40	128	

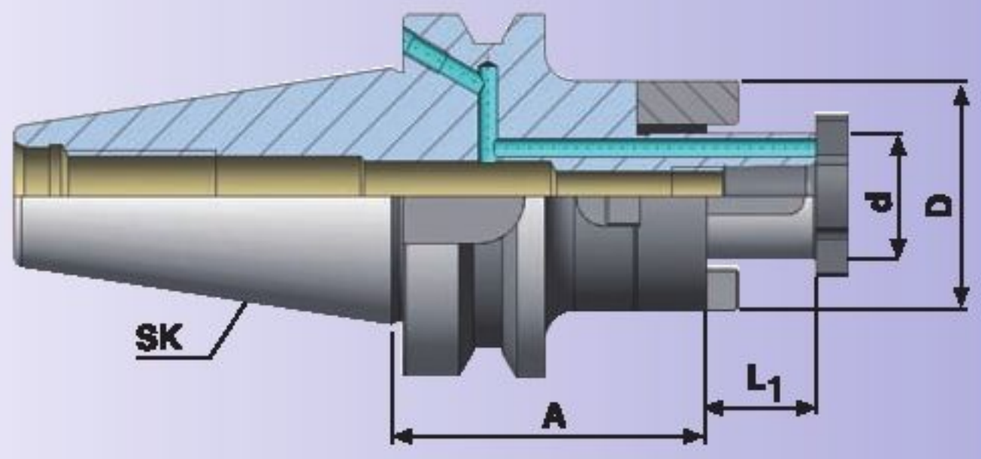

d = Ø 40, d = Ø 60
Mit zusätzlichen 4 Gewindebohrungen nach DIN 2079
With additional 4 screws holes in compliance with DIN 2079
Avec 4 trous taraudés supplémentaires d'aprés DIN 2079
DIN 2079 'a uygun ilave 4 vida bağlantılı

Lieferumgfang : Inkl. Fräseranzugsschraube (außer Ø60) und Mitnehmersteine
Included : Cruciform screw (except Ø 60) and drive keys
Inclus : Vis de serrage (ne pas Ø 60) et entraînement par tenon
Teslim Şekli : Alın civatası (Ø 60 hariç) ve kaması ile birlikte

Zubehör / Accessories / Accessoires / Yedekler

Fräseranzugschrauben DIN 6367
Drawn in bolt DIN 6367
Vis de serrage DIN 6367
Alın sıkma civatası DIN6367

Spannschlüssel DIN 6368 für Aufsteckdorne
Wrench DIN 6368
Clé de serrage DIN 6368
Alın civatası sıkma anahtarı DIN 6368

Mitnehmersteine
Drive keys
Entraineur
Kama

Fräsdorne für Aufschraubfräser — JIS B 6339 (MAS 403 BT) AD/B

Milling Cutter Arbors for Screw-on type Milling Cutters

Axes Coupeur Fraisage Pour Vis-Sur Type Coupeurs de Fraisage

Vidalı tip frezeler için Takım tutucular

FORM AD/B

Bestell-Nr. Order Nr. Référence Sipariş Nr.	SK	M	d1	d2	A	L	D	Euro
406.12.06	BT 40	6	6,5	10	52	25	13	
406.12.06.1	BT 40	6	6,5	10	77	50	20	
406.12.06.2	BT 40	6	6,5	10	102	75	23	
406.12.08	BT 40	8	8,5	13	52	25	15	
406.12.08.1	BT 40	8	8,5	13	77	50	23	
406.12.08.2	BT 40	8	8,5	13	102	75	23	
406.12.08.3	BT 40	8	8,5	13	127	100	25	
406.12.10	BT 40	10	10,5	18	52	25	20	
406.12.10.1	BT 40	10	10,5	18	77	50	23	
406.12.10.2	BT 40	10	10,5	18	102	75	28	
406.12.10.3	BT 40	10	10,5	18	127	100	32	
406.12.12	BT 40	12	12,5	21	52	25	24	
406.12.12.2	BT 40	12	12,5	21	102	75	31	
406.12.12.4	BT 40	12	12,5	21	152	125	36	
406.12.16	BT 40	16	17	29	52	25	29	
406.12.16.2	BT 40	16	17	29	102	75	34	
406.12.16.4	BT 40	16	17	29	152	125	40	

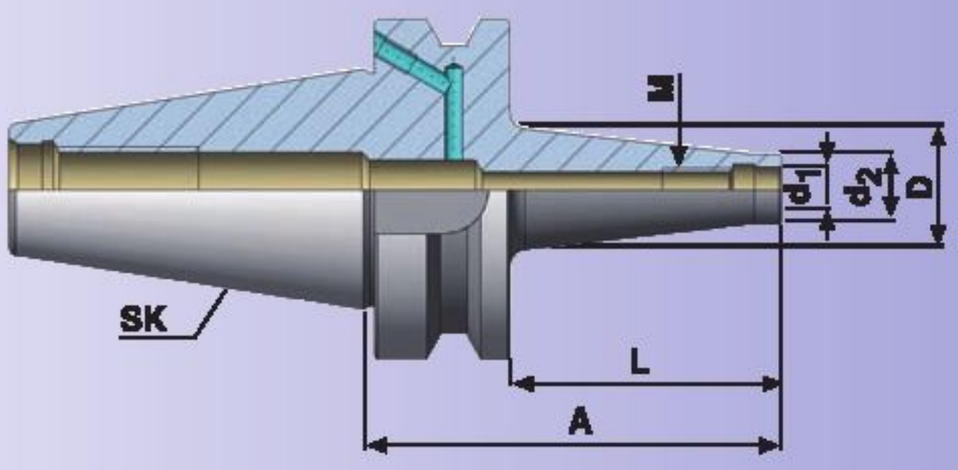

Empfohlene Anzugsmomente
Recommended tightening torgues
Couple de serrage recommandés
Önerilen sıkma torku

M6	10 Nm
M8	25 Nm
M10	40 Nm
M12	60 Nm
M16	80 Nm

Fräsdorne für Aufschraubfräser — JIS B 6339 (MAS 403 BT) AD

Milling Cutter Arbors for Screw-on type Milling Cutters

Axes Coupeur Fraisage Pour Vis-Sur Type Coupeurs de Fraisage

Vidalı tip frezeler için Takım tutucular

FORM AD

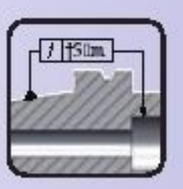

G 2.5
20.000
min-1

Bestell-Nr. Order Nr. Référence Sipariş Nr.	SK	M	d1	d2	A	L	D	Euro
505.12.08.1	BT 50	8	8,5	13	88	50	23	
505.12.08.3	BT 50	8	8,5	13	138	100	25	
505.12.08.5	BT 50	8	8,5	13	188	150	30	
505.12.10.1	BT 50	10	10,5	18	88	50	23	
505.12.10.3	BT 50	10	10,5	18	138	100	32	
505.12.10.5	BT 50	10	10,5	18	188	150	36,5	
505.12.12.1	BT 50	12	12,5	21	88	50	24	
505.12.12.3	BT 50	12	12,5	21	138	100	33	
505.12.12.5	BT 50	12	12,5	21	188	150	40	
505.12.16.1	BT 50	16	17	29	88	50	34	
505.12.16.3	BT 50	16	17	29	138	100	36	
505.12.16.5	BT 50	16	17	29	188	150	42,5	

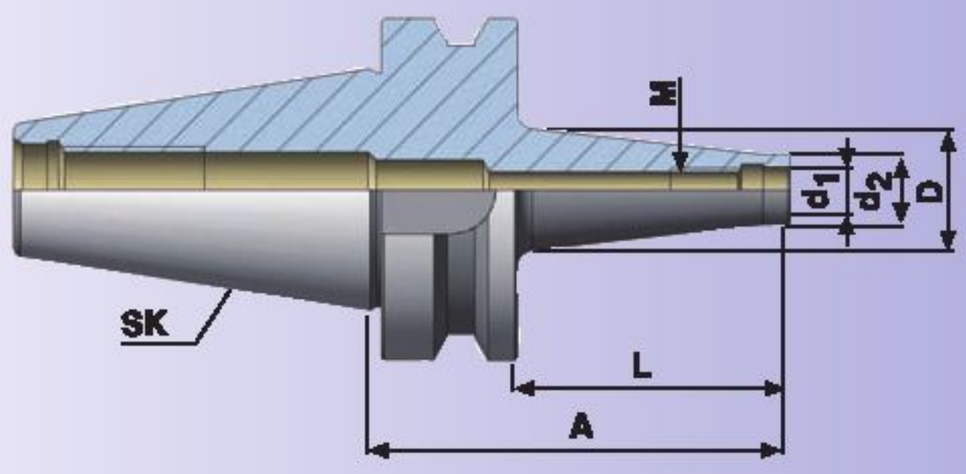

Empfohlene Anzugsmomente
Recommended tightening torgues
Couple de serrage recommandés
Önerilen sıkma torku

M6	10 Nm
M8	25 Nm
M10	40 Nm
M12	60 Nm
M16	80 Nm

Bohrfutteraufnahme DIN 238 — JIS B 6339 (MAS 403 BT) A

Drill chuck adaptor DIN 238

Arbre pour mandrin de perçage DIN 238

Mandren malafası DIN 238

FORM A

G 6.3
15.000

Bestell-Nr. / Order Nr. / Référence / Sipariş Nr.	SK	d	A	L	Euro
305.14.12	BT 30	B12	25	18,5	
305.14.16	BT 30	B16	25	24	
405.14.12	BT 40	B12	32	18,5	
405.14.16	BT 40	B16	32	24	
405.14.18	BT 40	B18	32	32	
505.14.16	BT 50	B16	43	24	
505.14.18	BT 50	B18	43	32	

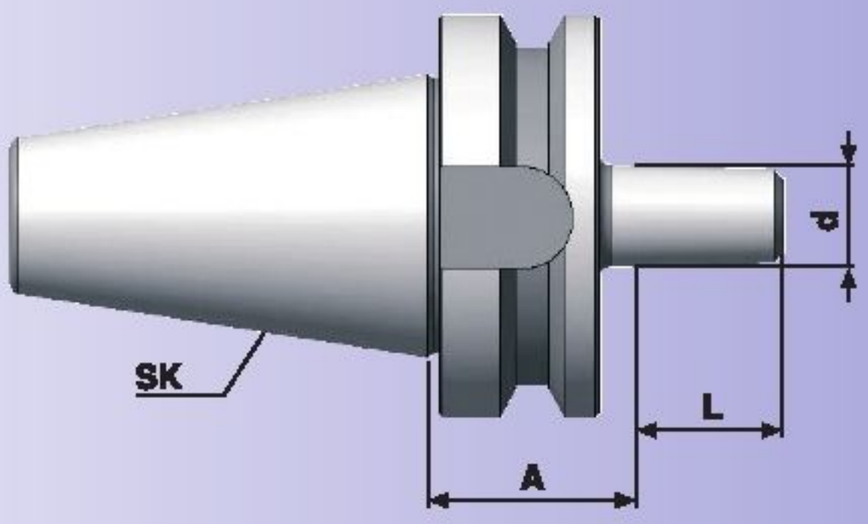

Zubehör / Accessories / Accessoires / Yedekler

Bohrfutter
Drill chuck
Mandrin de perçage à serrage rapide
Mandren

NC - Bohrfutter für Rechts - und Linkslauf — JIS B 6339 (MAS 403 BT) A

NC-Drill chucks for left and right rotation

Mandrin de perçage CNC pour rotation gauche-droite

NC tipi mandren malafası Komple sağ ve sol dönüşlü

FORM A

	Bestell-Nr. Order Nr. Référence Sipariş Nr.	SK	Spannbereich Capacity Capacité Kapasite d	A	D	Euro
new	305.15.08	BT 30	0,5 - 8	73	36	
new	305.15.13	BT 30	1,0 - 13	100	50	
new	405.15.08	BT 40	0,5 - 8	78	36	
new	405.15.13	BT 40	1,0 - 13	98	50	
new	405.15.16	BT 40	3,0 - 16	103	57	
new	505.15.13	BT 50	1,0 - 13	110	50	
new	505.15.16	BT 50	3,0 - 16	115	57	

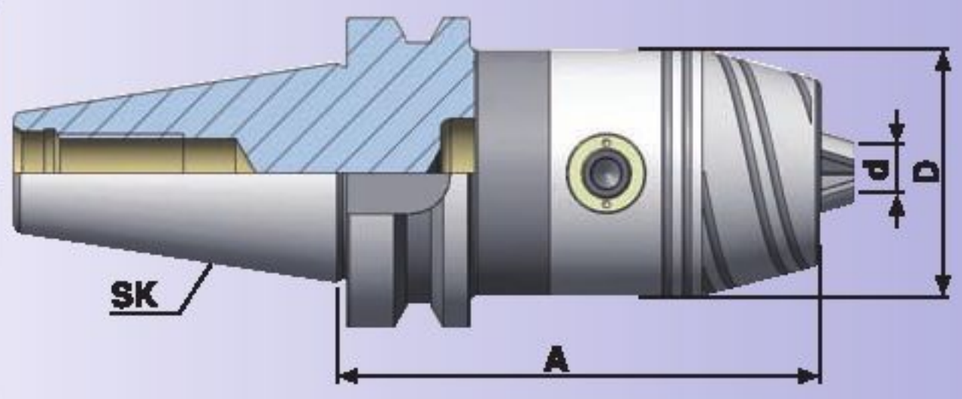

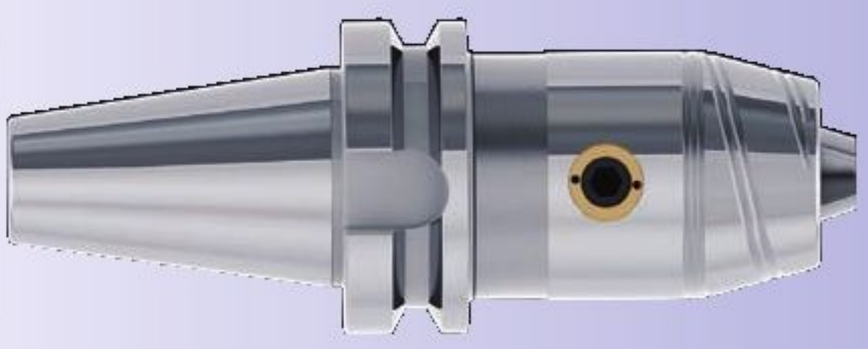

NC - Bohrfutter für Rechts - und Linkslauf — JIS B 6339 (MAS 403 BT) AD/B

NC-Drill chucks for left and right rotation

Mandrin de perçage CNC pour rotation gauche-droite

NC tipi mandren malafası Komple sağ ve sol dönüşlü

FORM AD/B

	Bestell-Nr. Order Nr. Référence Sipariş Nr.	SK	Spannbereich Capacity Capacité Kapasite d	A	D	Euro
new	406.15.08	BT 40	0,5 - 8	78	36	
new	406.15.13	BT 40	1,0 - 13	98	50	
new	406.15.16	BT 40	3,0 - 16	103	57	

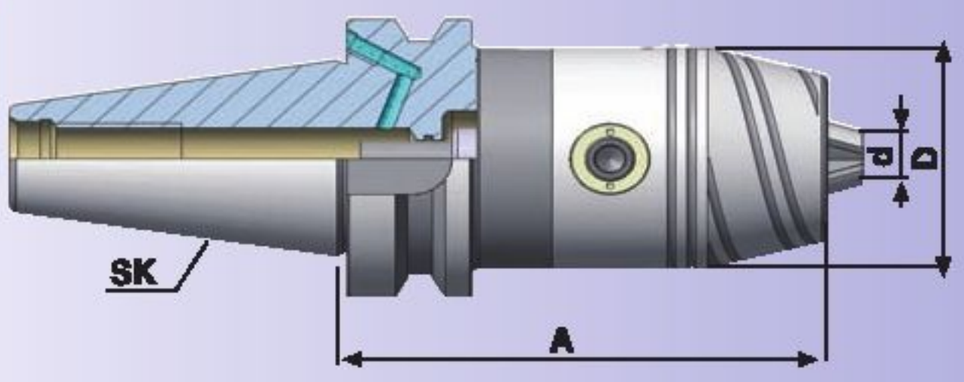

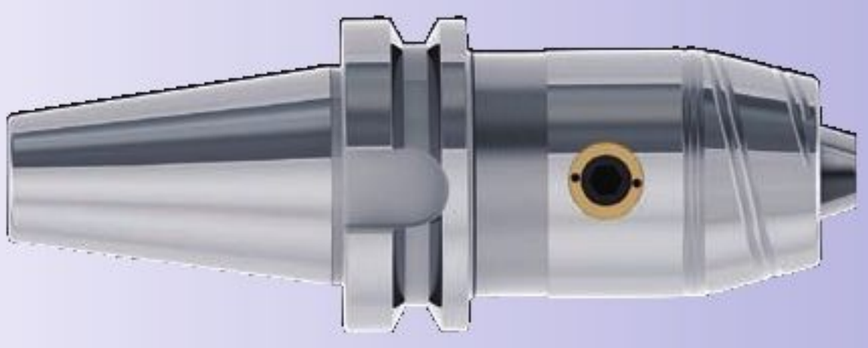

Lieferumfang : Inkl. Spannschlüssel
Included : Wrench
Inclus : Clé de serrage
Teslim Şekli : Sıkma anahtarı ile birlikte

INFO

Technische Daten 11.04
Technical Data 11.04
Données Techniques 11.04
Teknik Bilgi 11.04

Zubehör / Accessories / Accessoires / Yedekler

Spannschlüssel
Wrench
Clé de serrage
Sıkma anahtarı

Ersatzteile
Spare Parts
Pièce de rechange
Yedek parçalar

Gewindeschneid-Schnellwechselfutter mit Längenausgleich auf Druck und Zug — JIS B 6339 (MAS 403 BT)

Quick-change tapping chucks with length compensation

Appareil à tarauder avec compensation longitudinale

Kılavuz çekme başlığı Giriş ve çıkış kompanzeli

FORM A

Bestell-Nr. / Order Nr. / Référence / Sipariş Nr.	SK	Spannbereich / Capacity / Capacité / Kapasite	d	A	D	C	T	Euro
305.16.12	BT 30	M3-M14	19	64	38	7	7	
305.16.20	BT 30	M5-M22	31	95	54	12	12	
405.16.12	BT 40	M3-M14	19	67	38	7	7	
405.16.20	BT 40	M5-M22	31	93	54	12	12	
405.16.36	BT 40	M14-M36	48	136	78	20	20	
505.16.12	BT 50	M3-M14	19	82	38	7	7	
505.16.20	BT 50	M5-M22	31	100	54	12	12	
505.16.36	BT 50	M14-M36	48	142	78	17,5	17,5	

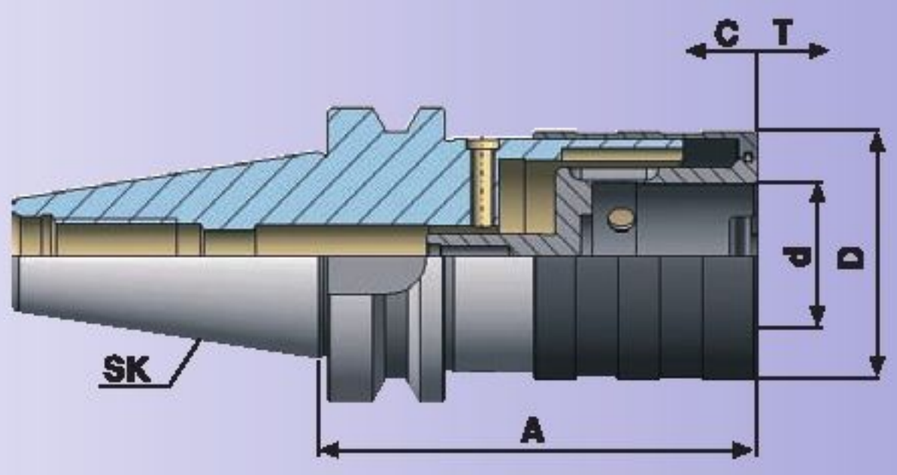

Ausführung : Mit Kugelführungsbuchse
Version : With ball retainer
Version : Comprenant douille de glissière à bille
Teknik özelliği : Bilya Kafesli

Zubehör / Accessories / Accessoires / Yedekler

Schnellwechseleinsätze
Tapping collets
Douilles de taraudage
Kılavuz tutucu

Gewindeschneid-Schnellwechselfutter ohne Längenausgleich auf Druck u. Zug JIS B 6339 (MAS 403 BT)

Quick-change tapping chucks without length compensation

Appareil à tarauder avec compensation longitudinale

Kılavuz çekme başlığı sabit

FORM A

Bestell-Nr. Order Nr. Référence Sipariş Nr.	SK	Spannbereich Capacity Capacité Kapasite	d	A	D	Euro
305.16.12.1	BT 30	M3-M14	19	65	38	
305.16.20.1	BT 30	M5-M22	31	80	54	
405.16.12.1	BT 40	M3-M14	19	67,5	38	
405.16.20.1	BT 40	M5-M22	31	93	54	
405.16.36.1	BT 40	M14-M36	48	126	78	
505.16.12.1	BT 50	M3-M14	19	80	38	
505.16.20.1	BT 50	M5-M22	31	100	54	
505.16.36.1	BT 50	M14-M36	48	142	79	

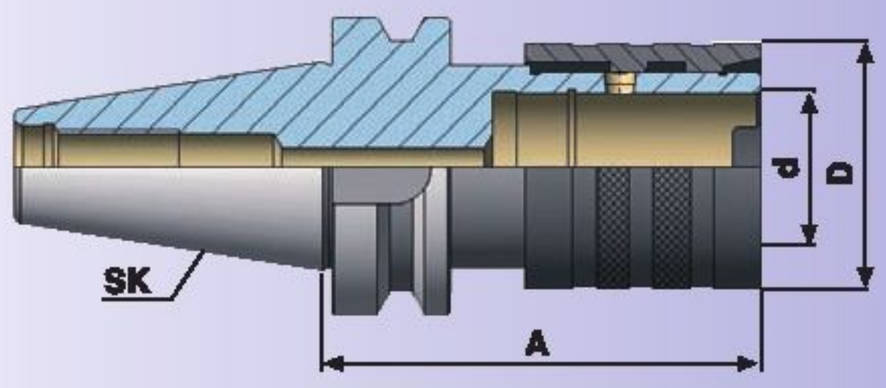

Zubehör / Accessories / Accessoires / Yedekler

Schnellwechseleinsätze
Tapping collets
Douilles de taraudage
Klavuz tutucu

Bohrstangenrohlinge zur Anfertigung von Sonderwerkzeugen JIS B 6339 (MAS 403 BT) A

Boring bar blanks for the production of special tools

Barre d'alésage pour la fabrication d'outils spéciaux

Bara mili özel takım yapma amaçlı

FORM A

Bestell-Nr. Order Nr. Référence Sipariş Nr.	SK	A	D	Euro
405.17.63	BT 40	250	63	
505.17.97	BT 50	315	97	

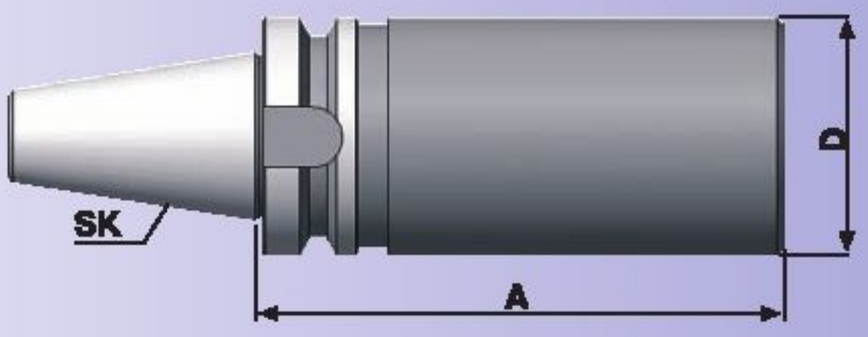

Ausführung : Steilkegel und Bund gehärtet und geschliffen,
Schaft weich zur weiteren Bearbeitung.

Version : Cone and flange hardened and grinded.
Soft body for later processing.

Version : Cône et collerette durcir et rectifiés.
Corps doux pour un usinage ultérieur.

Teknik özelliği : Konik ve Flanş kısmı sertleştirilmiş ve taşlanmıştır.
Bara kısmı işlenebilir yumuşaklıktadır.

Kontrolldorne — JIS B 6339 (MAS 403 BT) A

Test arbors

Mandrins de contrôle

Fener mili kontrol mastarı

FORM A

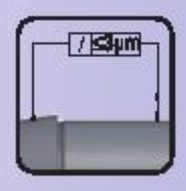

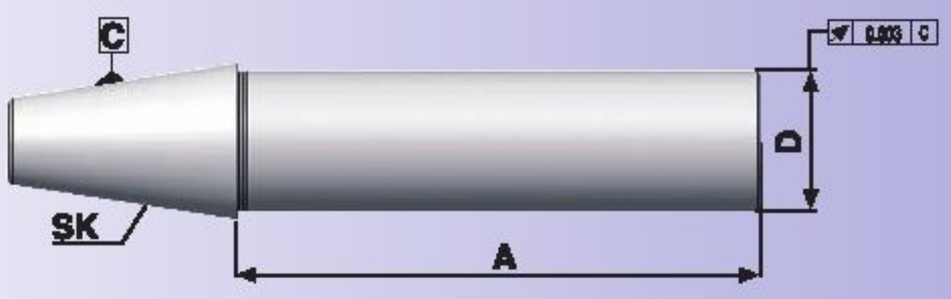

Bestell-Nr. / Order Nr. / Référence / Sipariş Nr.	SK	A	D	Euro
305.18.32	BT 30	200	32	
405.18.40	BT 40	300	40	
505.18.50	BT 50	300	50	

Lieferung : Im Holzkasten mit Prüfprotokoll

Included : Wooden Box with certificate

Inclus : Coffet en bois avec certificat

Teslim Şekli : Sandığı ve Kontrol Sertifikasıyla birlikte

Verwendung : Zur Abnahme von Werkzeugmaschinen gemäß ISO-Empfehlung R 230

Application : For acceptance tests of machine tools in accordance with ISO-recommendation R 230

Application : Pour la recette technique des machines conforme recommandation ISO R 230

Açıklama : Tezgahları devreye alırken ISO Normu R 230 sisteminde uygunluğunu kontrol etmek için

Schrumpffutter zum Spannen von HM und HSS Werkzeugschäften JIS B 6339 (MAS 403 BT) AD/B

Shrink chuck for mounting of solid carbide and HSS-cutters

Mandrin de frettage pour le serrage de queue d'outils en carbure et HSS

Isıtmalı takım tutucular Şaftı karbür ve HSS olan takımlar için

FORM AD/B

Bestell-Nr. Order Nr. Référence Sipariş Nr.	SK	d	A	D1	D	Euro
406.25.03	BT 40	3	90	10	20	
406.25.03.120	BT 40	3	120	10	20	
406.25.03.160	BT 40	3	160	10	20	
406.25.04	BT 40	4	90	15	22	
406.25.04.120	BT 40	4	120	15	22	
406.25.04.160	BT 40	4	160	15	22	
406.25.05	BT 40	5	90	15	22	
406.25.05.120	BT 40	5	120	15	22	
406.25.05.160	BT 40	5	160	15	22	
406.25.06	BT 40	6	90	20	27	
406.25.06.120	BT 40	6	120	20	27	
406.25.06.160	BT 40	6	160	20	27	
406.25.08	BT 40	8	90	20	27	
406.25.08.120	BT 40	8	120	20	27	
406.25.08.160	BT 40	8	160	20	27	
406.25.10	BT 40	10	90	24	31	
406.25.10.120	BT 40	10	120	24	31	
406.25.10.160	BT 40	10	160	24	31	
406.25.12	BT 40	12	90	24	31	
406.25.12.120	BT 40	12	120	24	31	
406.25.12.160	BT 40	12	160	24	31	

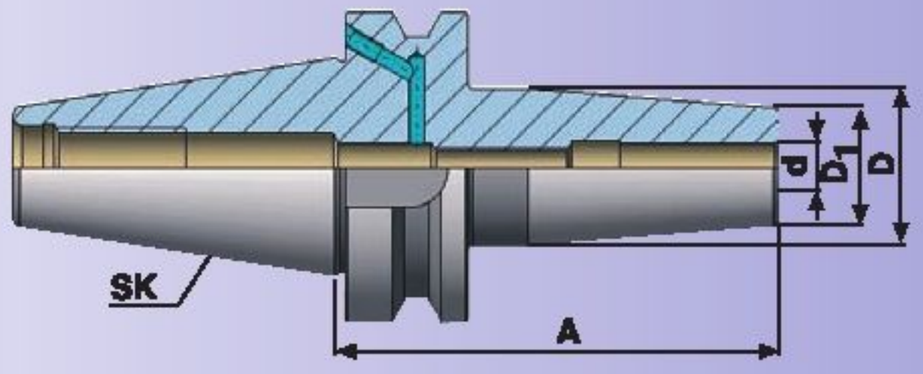

INFO

Technische Daten	11.06
Technical Data	11.06
Données Techniques	11.06
Teknik Bilgi	11.06

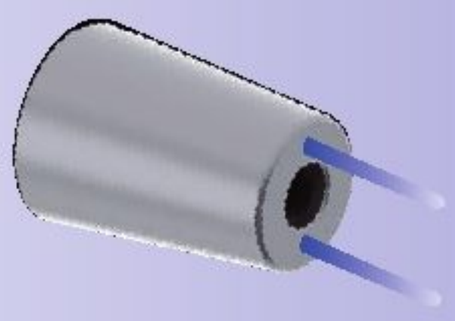

Kühlkanal- Bohrungen: Können als Option bestellt werden.
Coolant channels: can be ordered as option
Conduits pour arrosage: Peuvent être commandés comme l'option
İsteğe bağlı alından su vermeli yapılabilir.

Schrumpffutter zum Spannen von HM und HSS Werkzeugschäften JIS B 6339 (MAS 403 BT) AD/B

Shrink chuck for mounting of solid carbide and HSS-cutters

Mandrin de frettage pour le serrage de queue d'outils en carbure et HSS

Isıtmalı takım tutucular Şaftı karbür ve HSS olan takımlar için

FORM AD/B

Bestell-Nr. Order Nr. Référence Sipariş Nr.	SK	d	A	D1	D	Euro
406.25.14	BT 40	14	90	27	34	
406.25.14.120	BT 40	14	120	27	34	
406.25.14.160	BT 40	14	160	27	34	
406.25.16	BT 40	16	90	27	34	
406.25.16.120	BT 40	16	120	27	34	
406.25.16.160	BT 40	16	160	27	34	
406.25.18	BT 40	18	90	33	40	
406.25.18.120	BT 40	18	120	33	40	
406.25.18.160	BT 40	18	160	33	40	
406.25.20	BT 40	20	90	33	40	
406.25.20.120	BT 40	20	120	33	40	
406.25.20.160	BT 40	20	160	33	40	
406.25.25	BT 40	25	100	44	53	
406.25.25.120	BT 40	25	120	44	53	
406.25.25.160	BT 40	25	160	44	53	
406.25.32	BT 40	32	100	44	53	
406.25.32.120	BT 40	32	120	44	53	
406.25.32.160	BT 40	32	160	44	53	

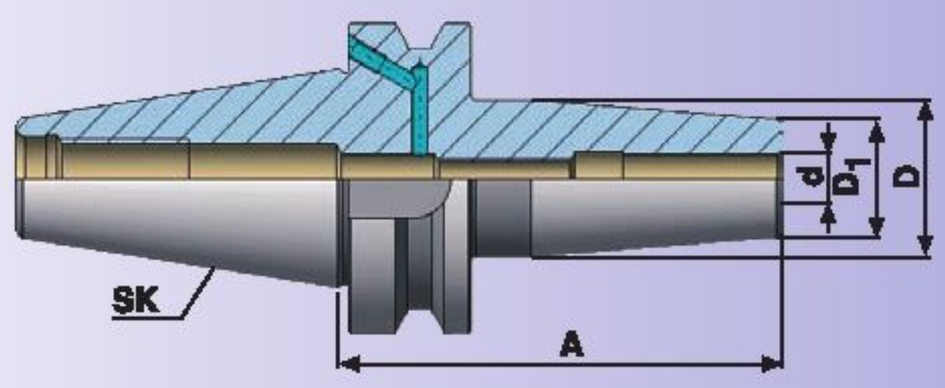

INFO

Technische Daten	11.06
Technical Data	11.06
Données Techniques	11.06
Teknik Bilgi	11.06

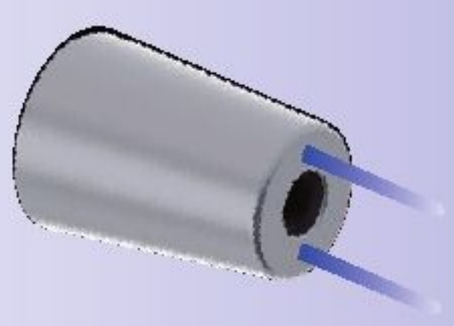

Kühlkanal- Bohrungen: Können als Option bestellt werden.
Coolant channels: can be ordered as option
Conduits pour arrosage: Peuvent être commandés comme l'option
İsteğe bağlı alından su vermeli yapılabilir.

Schrumpffutter zum Spannen von HM und HSS Werkzeugschäften JIS B 6339 (MAS 403 BT) AD/B

Shrink chuck for mounting of solid carbide and HSS-cutters

Mandrin de frettage pour le serrage de queue d'outils en carbure et HSS

Isıtmalı takım tutucular Şaftı karbür ve HSS olan takımlar için

FORM AD/B

Bestell-Nr. Order Nr. Référence Sipariş Nr.	SK	d	A	D1	D	Euro
506.25.03	BT 50	3	100	10	20	
506.25.03.120	BT 50	3	120	10	20	
506.25.03.160	BT 50	3	160	10	20	
506.25.04	BT 50	4	100	15	22	
506.25.04.120	BT 50	4	120	15	22	
506.25.04.160	BT 50	4	160	15	22	
506.25.05	BT 50	5	100	15	22	
506.25.05.120	BT 50	5	120	15	22	
506.25.05.160	BT 50	5	160	15	22	
506.25.06	BT 50	6	100	20	27	
506.25.06.120	BT 50	6	120	20	27	
506.25.06.160	BT 50	6	160	20	27	
506.25.08	BT 50	8	100	20	27	
506.25.08.120	BT 50	8	120	20	27	
506.25.08.160	BT 50	8	160	20	27	
506.25.10	BT 50	10	100	24	31	
506.25.10.120	BT 50	10	120	24	31	
506.25.10.160	BT 50	10	160	24	31	
506.25.12	BT 50	12	100	24	31	
506.25.12.120	BT 50	12	120	24	31	
506.25.12.160	BT 50	12	160	24	31	

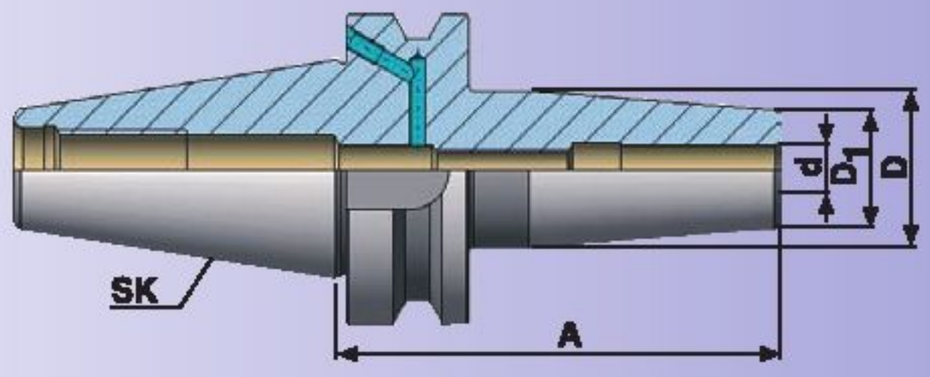

INFO

Technische Daten	11.06
Technical Data	11.06
Données Techniques	11.06
Teknik Bilgi	11.06

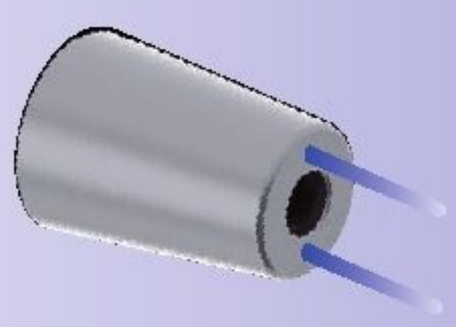

Kühlkanal- Bohrungen: Können als Option bestellt werden.
Coolant channels: can be ordered as option
Conduits pour arrosage: Peuvent être commandés comme l'option
İsteğe bağlı alından su vermeli yapılabilir.

Schrumpffutter zum Spannen von HM und HSS Werkzeugschäften JIS B 6339 (MAS 403 BT) AD/B

Shrink chuck for mounting of solid carbide and HSS-cutters

Mandrin de frettage pour le serrage de queue d'outils en carbure et HSS

Isıtmalı takım tutucular Şaftı karbür ve HSS olan takımlar için

FORM AD/B

Bestell-Nr. Order Nr. Référence Sipariş Nr.	SK	d	A	D1	D	Euro
506.25.14	BT 50	14	100	27	34	
506.25.14.120	BT 50	14	120	27	34	
506.25.14.160	BT 50	14	160	27	34	
506.25.16	BT 50	16	100	27	34	
506.25.16.120	BT 50	16	120	27	34	
506.25.16.160	BT 50	16	160	27	34	
506.25.18	BT 50	18	100	33	40	
506.25.18.120	BT 50	18	120	33	40	
506.25.18.160	BT 50	18	160	33	40	
506.25.20	BT 50	20	100	33	40	
506.25.20.120	BT 50	20	120	33	40	
506.25.20.160	BT 50	20	160	33	40	
506.25.25	BT 50	25	110	44	53	
506.25.25.120	BT 50	25	120	44	53	
506.25.25.160	BT 50	25	160	44	53	
506.25.32	BT 50	32	110	44	53	
506.25.32.120	BT 50	32	120	44	53	
506.25.32.160	BT 50	32	160	44	53	

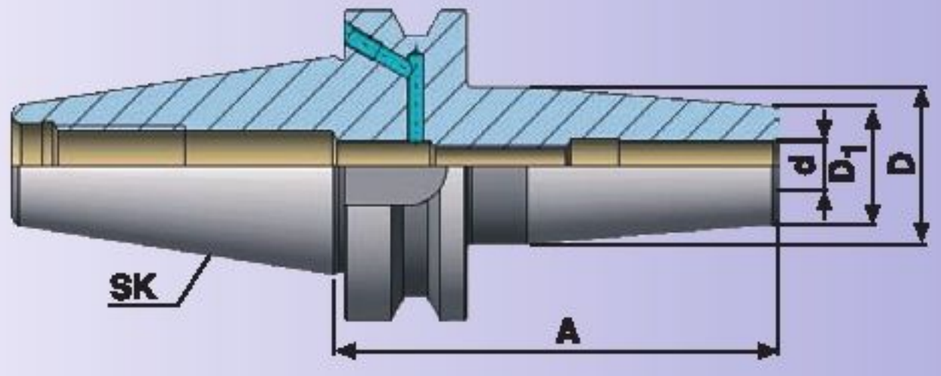

INFO

Technische Daten	11.06
Technical Data	11.06
Donées Techniques	11.06
Teknik Bilgi	11.06

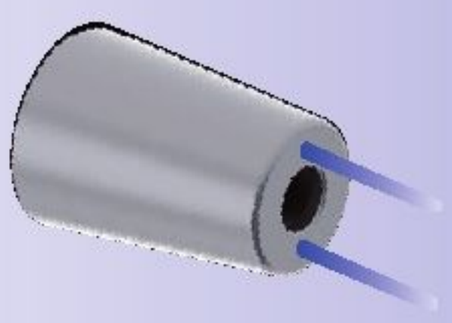

Kühlkanal- Bohrungen: Können als Option bestellt werden.
Coolant channels: can be ordered as option
Conduits pour arrosage: Peuvent être commandés comme l'option
İsteğe bağlı alından su vermeli yapılabilir.

Schrumpffutter - schlanke Ausführung für HM und HSS Werkzeugschäfte

JIS B 6339 (MAS 403 BT) AD/B

Shrink fit chucks - slimline design for solid carbide and HSS-cutters

Mandrins de frettage - design mince pour queue d'outils carbure et HSS

İnce cidarlı ısıtmalı takım tutucular Şaftı karbür ve HSS olan takımlar için

FORM AD/B

	Bestell-Nr. Order Nr. Référence Sipariş Nr.	SK	d	A	L	D1	D	Euro
new	406.25.03.S	BT 40	3	90	53	9	13	
new	406.25.03.120.S	BT 40	3	120	83	9	16	
new	406.25.04.S	BT 40	4	90	53	10	15	
new	406.25.04.120.S	BT 40	4	120	83	10	20	
new	406.25.05.S	BT 40	5	90	53	11	16	
new	406.25.05.120.S	BT 40	5	120	83	11	20	
new	406.25.06.S	BT 40	6	90	53	12	18	
new	406.25.06.120.S	BT 40	6	120	83	12	21	
new	406.25.06.160.S	BT 40	6	160	123	12	24	
new	406.25.08.S	BT 40	8	90	53	14	20	
new	406.25.08.120.S	BT 40	8	120	83	14	23	
new	406.25.08.160.S	BT 40	8	160	123	14	26	
new	406.25.10.S	BT 40	10	90	53	16	22	
new	406.25.10.120.S	BT 40	10	120	83	16	25	
new	406.25.10.160.S	BT 40	10	160	123	16	28	
new	406.25.12.S	BT 40	12	90	53	18	24	
new	406.25.12.120.S	BT 40	12	120	83	18	27	
new	406.25.12.160.S	BT 40	12	160	123	18	30	

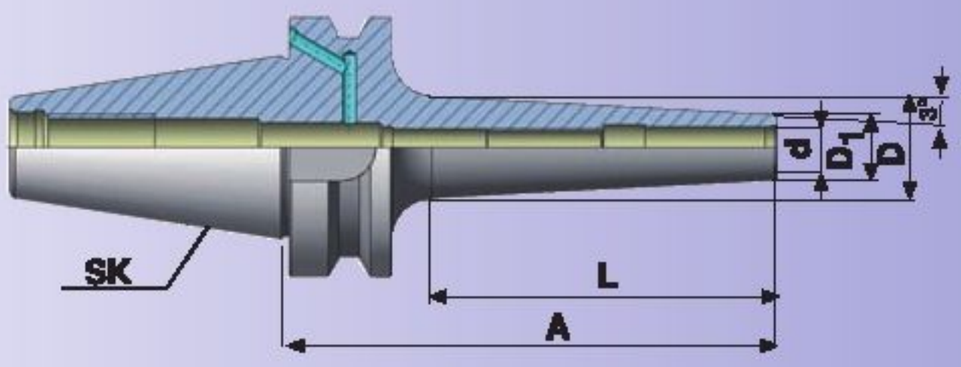

INFO

Technische Daten 11.06
Technical Data 11.06
Données Techniques 11.06
Teknik Bilgi 11.06

Hydro - Dehnspannfutter

JIS B 6339 (MAS 403 BT) AD/B

Hydraulic expansions chuck

Mandrins expansible hydrauliques

Hidrolik takım tutucular

FORM AD/B

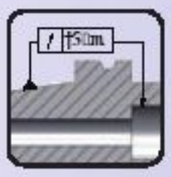

Bestell-Nr. Order Nr. Référence Sipariş Nr.	SK	d	A	L	D1	D	Euro
406.65.06	BT 40	6	90	40	26	49,5	
406.65.08	BT 40	8	90	40	28	49,5	
406.65.10	BT 40	10	90	40	30	49,5	
406.65.12	BT 40	12	90	40	32	49,5	
406.65.14	BT 40	14	90	40	34	49,5	
406.65.16	BT 40	16	90	46	38	49,5	
406.65.18	BT 40	18	90	46	40	49,5	
406.65.20	BT 40	20	90	46	42	49,5	
406.65.25	BT 40	25	90	63	49,5	55	
406.65.32	BT 40	32	90	63	56	63	
506.65.06	BT 50	6	110	40	26	49,5	
506.65.08	BT 50	8	110	40	28	49,5	
506.65.10	BT 50	10	110	40	30	49,5	
506.65.12	BT 50	12	110	40	32	49,5	
506.65.14	BT 50	14	110	40	34	49,5	
506.65.16	BT 50	16	110	46	38	49,5	
506.65.18	BT 50	18	110	46	40	49,5	
506.65.20	BT 50	20	110	46	42	49,5	
506.65.25	BT 50	25	110	55	55	60	
506.65.32	BT 50	32	115	55	63	70	

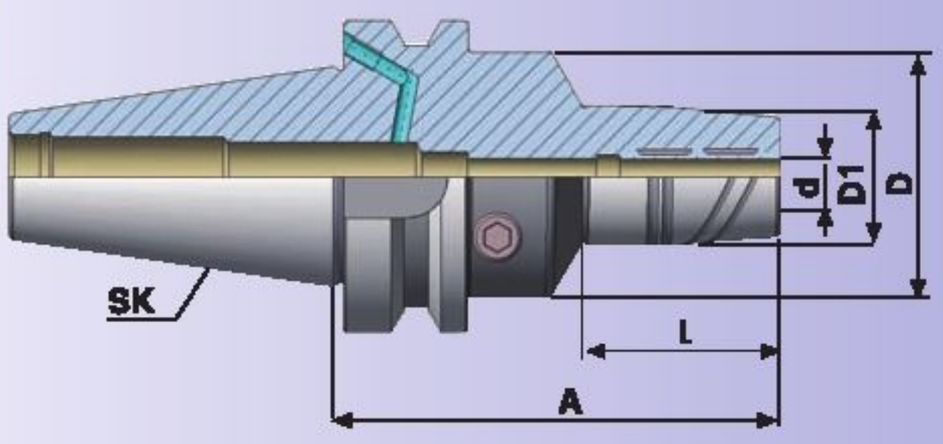

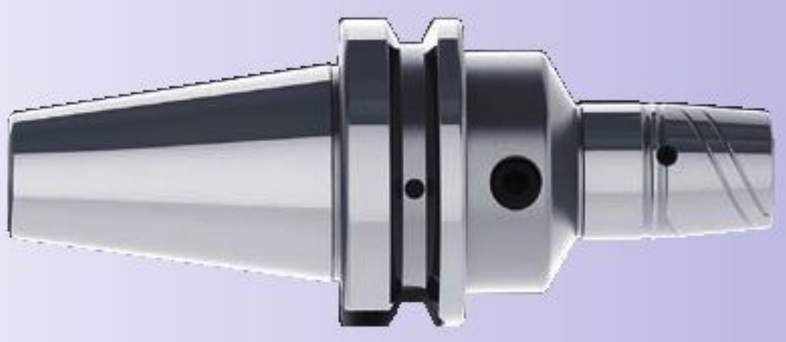

Lieferumfang : Inkl. Spannschlüssel
Included : Wrench
Inclus : Clé de serrage
Teslim Şekli : Anahtarı ile birlikte

INFO

Technische Daten	11.08
Technical Data	11.08
Données Techniques	11.08
Teknik Bilgi	11.08

Zubehör / Accessories / Accessoires / Yedekler

Reduzierungen
Reducing arbor
Douille de réduction
Pens

Spannschlüssel
Wrench
Clé de serrage
Sıkma anahtarı

Hydro - Dehnspannfutter

JIS B 6339 (MAS 403 BT) AD/B

Hydraulic expansions chuck

Mandrins expansible hydrauliques

Hidrolik takım tutucular

FORM AD/B

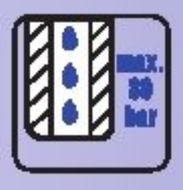

	Bestell-Nr. Order Nr. Référence Sipariş Nr.	SK	d	A	L	D1	D	Euro
new	406.65.06.140	BT 40	6	140	40	26	49,5	
new	406.65.08.140	BT 40	8	140	40	28	49,5	
new	406.65.10.140	BT 40	10	140	40	30	49,5	
new	406.65.12.140	BT 40	12	140	40	32	49,5	
new	406.65.14.140	BT 40	14	140	40	34	49,5	
new	406.65.16.140	BT 40	16	140	46	38	49,5	
new	406.65.18.140	BT 40	18	140	46	40	49,5	
new	406.65.20.140	BT 40	20	140	46	42	49,5	
new	406.65.25.140	BT 40	25	140	113	49,5	55	
new	406.65.32.140	BT 40	32	140	113	56	63	
new	506.65.06.140	BT 50	6	140	40	26	49,5	
new	506.65.08.140	BT 50	8	140	40	28	49,5	
new	506.65.10.140	BT 50	10	140	40	30	49,5	
new	506.65.12.140	BT 50	12	140	40	32	49,5	
new	506.65.14.140	BT 50	14	140	40	34	49,5	
new	506.65.16.140	BT 50	16	140	46	38	49,5	
new	506.65.18.140	BT 50	18	140	46	40	49,5	
new	506.65.20.140	BT 50	20	140	46	42	49,5	
new	506.65.25.140	BT 50	25	140	55	55	60	
new	506.65.32.140	BT 50	32	140	55	63	70	

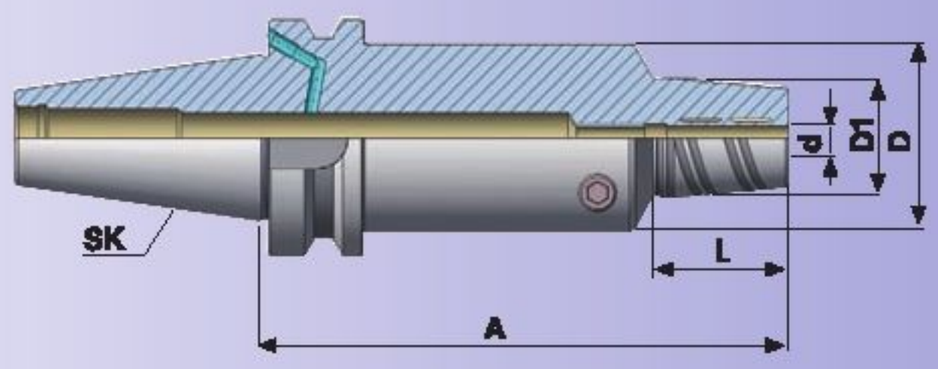

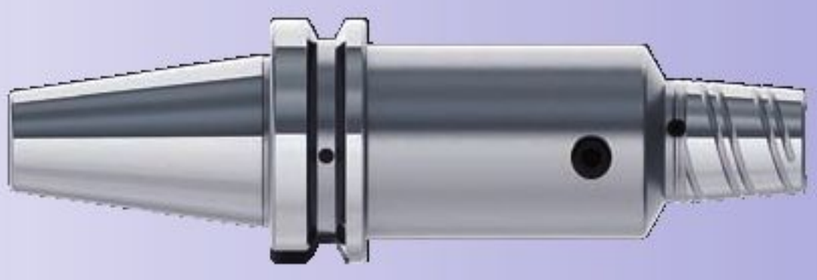

Lieferumfang : Inkl. Spannschlüssel
Included : Wrench
Inclus : Clé de serrage
Teslim Şekli : Anahtarı ile birlikte

INFO

Technische Daten	11.08
Technical Data	11.08
Données Techniques	11.08
Teknik Bilgi	11.08

Zubehör / Accessories / Accessoires / Yedekler

Reduzierungen
Reducing arbor
Douille de réduction
Pens

Spannschlüssel
Wrench
Clé de serrage
Sıkma anahtarı

Hydro - Dehnspannfutter extra kurze Ausführung — JIS B 6339 (MAS 403 BT) AD

Hydraulic expansions chuck extra short

Mandrins expansibles hydrauliques extracourt

Hidrolik Takım Tutucu, ekstra kısa

FORM AD

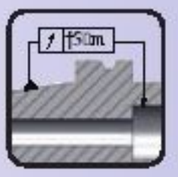

Bestell-Nr. Order Nr. Référence Sipariş Nr.	SK	d	A	L	d1	D	Euro
new 405.65.20.0	BT 40	20	32,5	5,5	34	49,5	

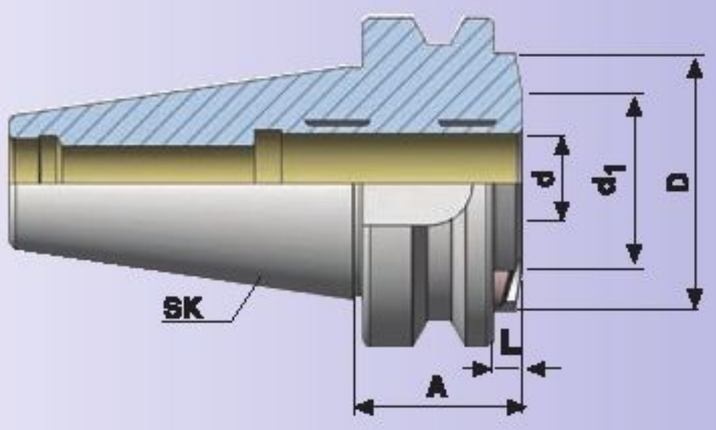

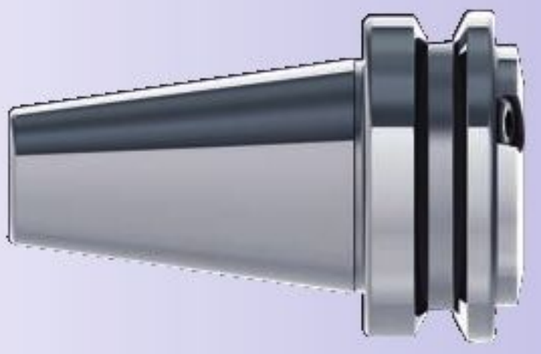

Hydro - Dehnspannfutter kurz / schwer — JIS B 6339 (MAS 403 BT) AD/B

Hydraulic expansions chuck, short heavy

Mandrins expansibles hydrauliques, court lourd

Hidrolik Takım Tutucu, kısa rijit

FORM AD/B

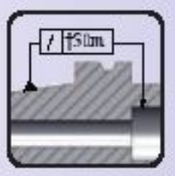

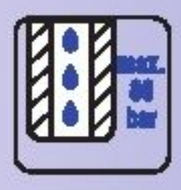

Bestell-Nr. Order Nr. Référence Sipariş Nr.	SK	d	A	L	d1	D	Euro
new 406.65.20.72	BT 40	20	72,5	45,5	39	49,5	
new 506.65.32.90	BT 50	32	90	52	60	72	

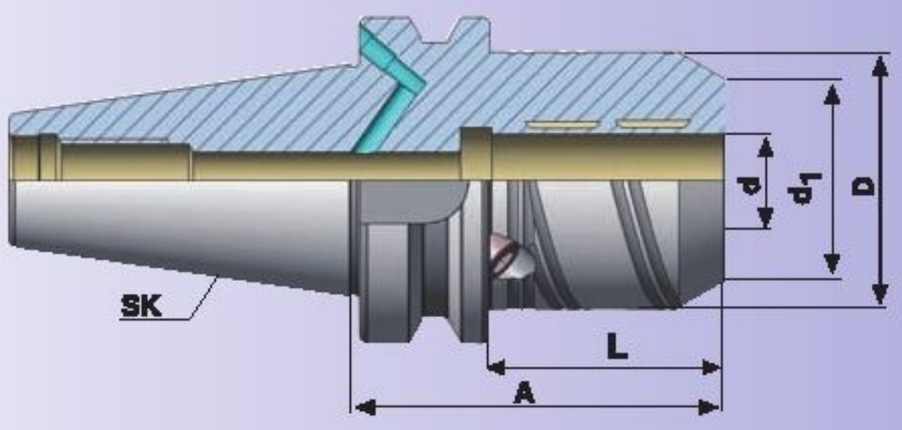

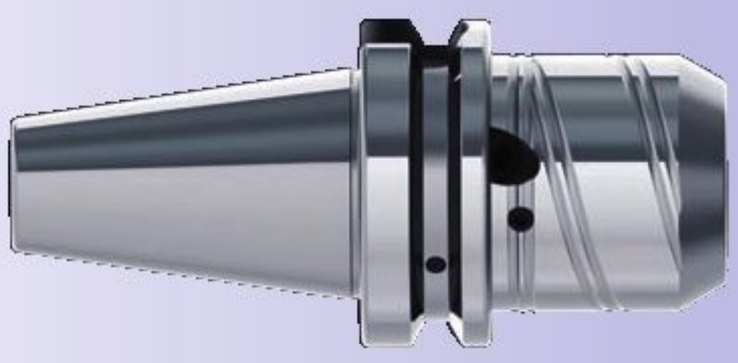

INFO

Lieferumfang : Inkl. Spannschlüssel
Included : Wrench
Inclus : Clé de serrage
Teslim Şekli : Anahtarı ile birlikte

Technische Daten	11.08
Technical Data	11.08
Données Techniques	11.08
Teknik Bilgi	11.08

Zubehör / Accessories / Accessoires / Yedekler

Reduzierungen
Reducing arbor
Douille de réduction
Pens

Spannschlüssel
Wrench
Clé de serrage
Sıkma anahtarı